SAB technology AG
Galenweg 6
CH-2540 Grenchen
Tel. +41 32 654 59 80
Fax +41 32 654 59 81
info@sab-tech.ch
www.sab-tech.ch

Inhaltsverzeichnis

Produkt	Seite
Drosselrückschlagventil M5	1 – 2
Drosselrückschlagventil 1/8"	3 – 4
Drosselrückschlagventil 1/4"	5 – 6
Koaxial Drosselrückschlagventil 1/8"	7 – 8
Koaxial Drosselrückschlagventil 1/4"	9 – 10
Drosselventil M5	11 – 12
Drosselventil 1/8"	13 – 14
Drosselventil 1/4"	15 – 16
Rückschlagventil M5	17 – 18
Rückschlagventil 100-M5	19 – 20
Rückschlagventil 102-M5	21 – 22
Rückschlagventil 1/8"	23 – 24
Rückschlagventil 100-1/8"	25 – 26
Rückschlagventil 101-1/8"	27 – 28
Rückschlagventil 102-1/8"	29 – 30
Rückschlagventil 103-1/8"	31 – 32
Rückschlagventil 104-1/8"	33 – 34
Rückschlagventil 105-1/8"	35 – 36
Rückschlagventil 107-Ø 8.8	37 – 38
Rückschlagventil 108-Ø 8.8	39 – 40
Rückschlagventil 1/4"	41 – 42
Rückschlagventil 100-1/4"	43 – 44
Rückschlagventil 101-1/4"	45 – 46
Rückschlagventil 102-1/4"	47 – 48
Rückschlagventil 103-1/4"	49 – 50
Rückschlagventil 104-1/4"	51 – 52
Rückschlagventil 105-1/4"	53 – 54
Rückschlagventil 107-Ø 11.8	55 – 56
Rückschlagventil 108-Ø 11.8	57 – 58
Kipphebelventil M5	59 – 60
Kipphebelventil 1/8" 2/2- und 3/2-Wege	61 – 62
Kipphebelventil 1/4" 2/2- und 3/2-Wege	63 – 64
Kipphebelventil 1/4" 4/2-Wege	65 – 66
Verschraubungen M5	67 - 70

SAB technology AG
Galenweg 6
CH-2540 Grenchen
Tel. +41 32 654 59 80
Fax +41 32 654 59 81
info@sab-tech.ch
www.sab-tech.ch

Décolletage **TRICO** Präzisionsdrehteile

Trico AG
CH-2540 Grenchen Galenweg 6
Phone +41 32 654 59 70 info@trico.ch
www.trico.ch

Feintechnik **LITEC** Ventiltechnik

LITEC Feintechnik AG
CH-2540 Grenchen Galenweg 6
Phone +41 32 654 59 60 info@litec.ch
www.litec.ch

SAB technology AG
Galenweg 6
CH-2540 Grenchen
Tel. +41 32 654 59 80
Fax +41 32 654 59 81
info@sab-tech.ch
www.sab-tech.ch

SAB technology AG

Das noch junge Unternehmen ist Ihr richtiger Ansprechpartner wenn es um Präzisiondrehteile unterschiedlichster Materialien bis Ø32mm, wie auch um die Herstellung pneumatischer Ventile und Zubehör geht.

Zusammen sind wir stark!
Dank unseren beiden Partnerfirmen, der Trico AG und der LITEC Feintechnik AG, welche einerseits für die Fertigung der Drehteile und andererseits für die Montage der Baugruppen verantwortlich sind, ist es uns möglich Produkte in höchster Qualität anzubieten.

Wir können dank unseren gut ausgebildeten Mitarbeitern, unserem stets neuzeitigem Inventar und unserer Sorgfalt beim Umgang mit den Werkstücken qualitativ hochstehende Produkte garantieren.

Unsere flexible Produktion ermöglicht es uns zudem Kundenwünsche vollumfänglich zu erfüllen, Prototypen wie auch Muster zu fertigen und immer die beste Lösung für den Kunden zu finden.

SAB technology AG
Galenweg 6
CH-2540 Grenchen
Tel. +41 32 654 59 80
Fax +41 32 654 59 81
info@sab-tech.ch
www.sab-tech.ch

Drosselrückschlagventil M5

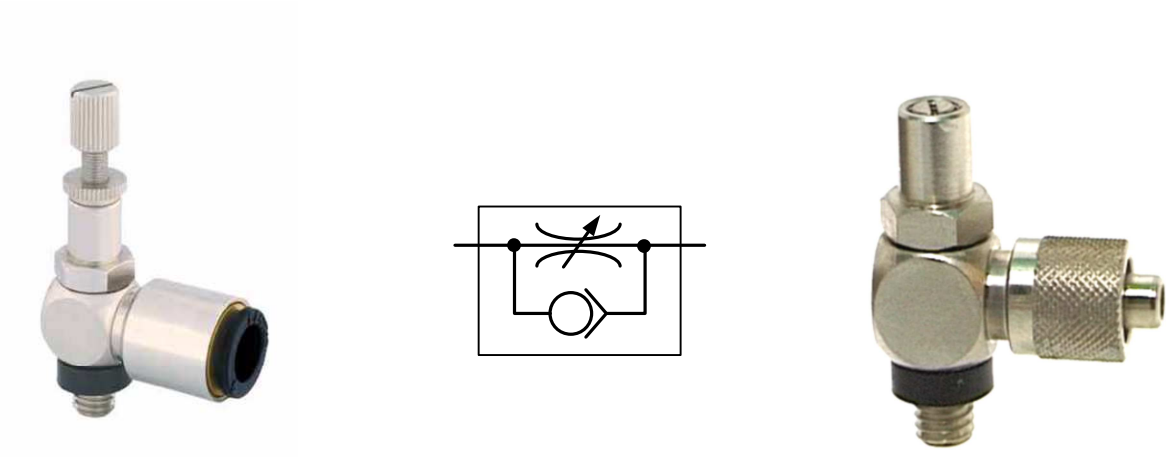

Technische Daten siehe Rückseite

Einsatz
Diese platzsparenden Ventile werden zur Durchflussmengenregulierung eingesetzt.
Durch Drehen der Regulierschraube verändert sich in eine Richtung die durchströmende Luftmenge. Somit ändert sich z.B. bei Luftzylindern die Kolbengeschwindigkeit. In umgekehrter Richtung strömt die Luft über das Rückschlagventil und hat vollen Durchgangsquerschnitt, d.h. Eilgang des Kolbens.

Vorteile
- Kompakte Bauweise
- Erfordert keine zusätzlichen Verschraubungen
- Das Ventil kann direkt am Einsatzort eingeschraubt werden
- Der Schwenkarm ist 360° drehbar
- Besonders feinfühlige Regulierung der Durchflussmenge
- Eingeprägtes Pneumatiksymbol schliesst Fehlmontage aus
- Für Zu- oder Abluftdrosselung lieferbar
- Mit unverlierbaren Dichtungen

Lieferung
Einbaufertig, gemäss Bestellangaben

Technische Daten
Drosselrückschlagventil M5

DRVS-32-
Schlitzschraube

DRVR-33-
Rändelschraube mit Sicherungsmutter

DRVS-...- MB
Schlitzschraube

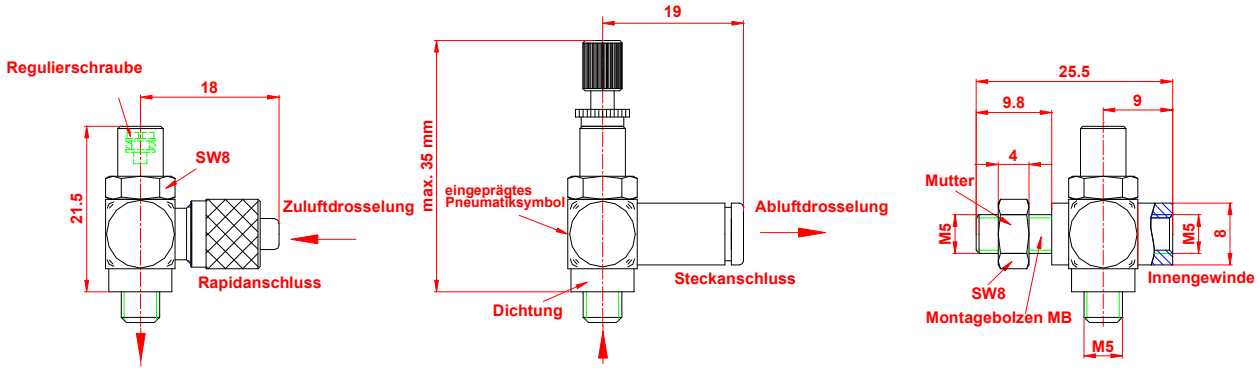

Varianten mit Zusatzbezeichnung

MB	Drosselrückschlagventil mit Montagebolzen M5 und Schwenkarm mit M5 Innengewinde
FR	Drosselrückschlagventil mit Feinregulierung. Diese Ventile werden zur Regulierung der Durchflussmenge, wo mit besonders kleinen Luftströmen gearbeitet wird, eingesetzt. Bei der Variante FR ist die Nennweite nur 0.8 mm und die Regulierschraube ist für ein extra feinfühliges Regulieren gemacht.
T	Tableaueinbau (Schalttafeleinbau). Die Ventile werden mit einem Gewinde M6x0.5 und mit Sechskantmutter SW9 geliefert.

Durchfluss-Medien
Druckluft aufbereitet
Flüssigkeiten in Abhängigkeit der verwendeten Werkstoffe

Bauart
Drosselrückschlagventil in Hohlschraubenbauweise
Rückschlagventil dichtet mit einer Lippendichtung aus Nitril

Befestigungsart
Am gewünschten Einsatzort direkt in ein M5-Gewinde einschraubbar

Anschlüsse
Hohlschraube mit M5 Aussengewinde
Der Druckluftanschluss (P) am Schwenkarm ist in folgenden Ausführungen lieferbar:
a) mit Rapidanschlüssen für Schlauch 4/2, 4.3/3, 5/3 und 6/4 mm
b) mit M5 Innengewinde
c) mit Steckanschlüssen für Schlauch Ø3, 4, 5 oder 6 mm
d) mit Schlauchtüllen Ø2.6, 3.2, 3.6 mm
e) mit M5-Innengewinde und Montagebolzen

Werkstoffe
Hohlschraube, Schwenkarm: Messing vernickelt
Regulierschraube aus rostfreiem Stahl
Lippendichtung aus Nitril
Dichtungen: Glasfaserverstärkter Kunststoff

Betriebsdruck
0 - 8 bar

Nennweite
1.5 mm

Normalnenndurchfluss
in Drosselrichtung 0 - 70 l/Min.*
gegen Drosselrichtung 70 - 105 l/Min*

Temperaturbereich
-10 bis +80°C

Bestellbezeichnung

DRVS - 32-000	Drosselrückschlagventil mit Schlitzschraube, Zuluftdrosselung
DRVR - 32-000	Drosselrückschlagventil mit Rändelschraube, Zuluftdrosselung
DRVS - 33-000	Drosselrückschlagventil mit Schlitzschraube, Abluftdrosselung
DRVR - 33-000	Drosselrückschlagventil mit Rändelschraube, Abluftdrosselung

(000 durch Kunde zu definierende Schlauch-Anschlussgrösse
siehe Buchstaben a, b, c, d und e unter "Anschlüsse")

Bestellbeispiele

DRVS-32-6/4	Drosselrückschlagventil mit Schlitzschraube, Zuluftdrosselung und Rapidanschluss 6/4 mm
DRVR-33-6	Drosselrückschlagventil mit Rändelschraube, Abluftdrosselung und Steckanschluss 6 mm
DRVS-33-2.6	Drosselrückschlagventil mit Schlitzschraube, Abluftdrosselung und Schlauchtülle 2.6 mm
DRVS-32-6-T	Drosselrückschlagventil mit Schlitzschraube, Zuluftdrosselung Steckanschluss 6 mm, Gewinde und Mutter für Tableaueinbau

Technische Änderungen bleiben jederzeit vorbehalten.

* Für SAB-Produkte wird im Allgemeinen als Durchflusskenngrösse der Normalnenndurchfluss in l/Min. angegeben. Der Durchfluss wird wie folgt gemessen: Vordruck p1 = 7 bar absolut, Druck nach dem Prüfling p2 = 6 bar absolut, Temperatur 20°C. Der Druckabfall Delta p = 1 bar, der über ein Drosselventil eingestellt wird.

SAB technology AG
Galenweg 6
CH-2540 Grenchen
Tel. +41 32 654 59 80
Fax +41 32 654 59 81
info@sab-tech.ch
www.sab-tech.ch

Drosselrückschlagventil 1/8"

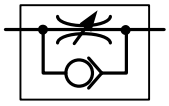

Technische Daten siehe Rückseite

Einsatz
Diese platzsparenden Ventile werden zur Durchflussmengenregulierung eingesetzt.
Durch Drehen der Regulierschraube verändert sich in eine Richtung die durchströmende Luftmenge. Somit ändert sich z.B. bei Luftzylindern die Kolbengeschwindigkeit. In umgekehrter Richtung strömt die Luft über das Rückschlagventil und hat vollen Durchgangsquerschnitt, d.h. Eilgang des Kolbens.

Vorteile
- Kompakte Bauweise
- Erfordert keine zusätzlichen Verschraubungen
- Das Ventil kann direkt am Einsatzort eingeschraubt werden
- Der Schwenkarm ist 360° drehbar
- Besonders feinfühlige Regulierung der Durchflussmenge
- Eingeprägtes Pneumatiksymbol schliesst Fehlmontage aus
- Für Zu- oder Abluftdrosselung lieferbar
- Mit unverlierbaren Dichtungen

Lieferung
Einbaufertig, gemäss Bestellangaben

Technische Daten
Drosselrückschlagventil G1/8"

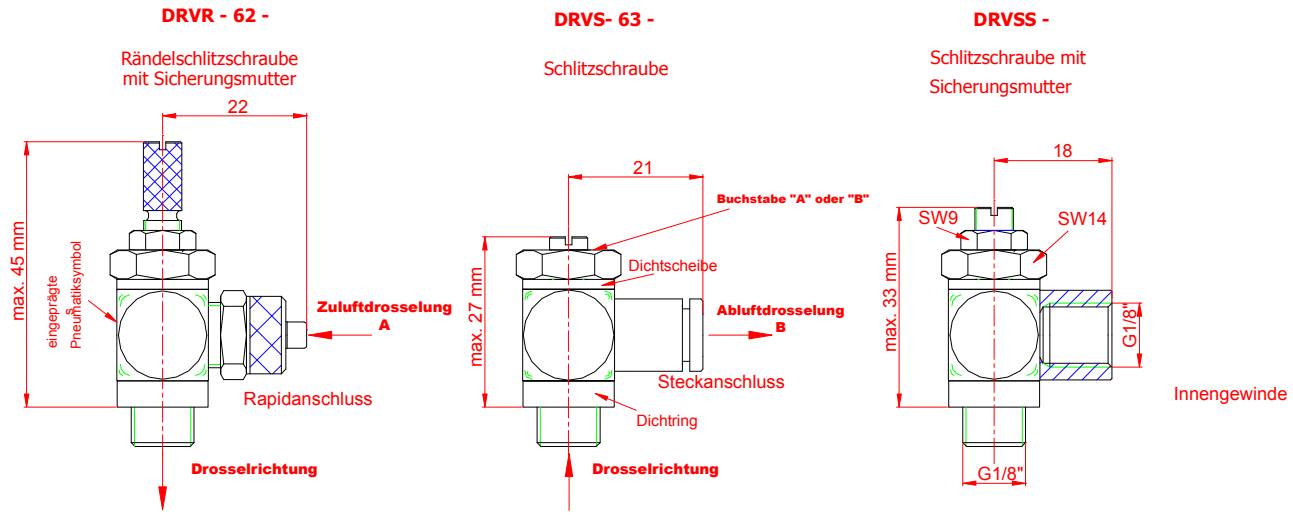

Durchfluss-Medien	Druckluft aufbereitet Flüssigkeiten in Abhängigkeit der verwendeten Werkstoffe
Bauart	Drosselrückschlagventil in Hohlschraubenbauweise Rückschlagventil dichtet mit einer Lippendichtung aus Nitril
Befestigungsart	Am gewünschten Einsatzort direkt in ein G1/8" Gewinde einschraubbar
Anschlüsse	Hohlschraube mit G1/8" Aussengewinde Der Druckluftanschluss (P) am Schwenkarm ist in folgenden Ausführungen lieferbar: a) mit Rapidanschlüssen für Schlauch 4.3/3, 5/3, 6/4 und 8/6 mm b) mit G1/8" oder M5 Innengewinden c) mit Steckanschlüssen für Schlauch aussen Ø 4, 5, 6 oder 8 mm
Werkstoffe	Hohlschraube, Schwenkarm, Regulierschraube: Messing vernickelt Innenteile: Messing blank Lippendichtung aus Nitril Dichtungen: Glasfaserverstärkter Kunststoff
Betriebsdruck	0 .2 - 10 bar
Nennweite	2.5 mm
Normalnenndurchfluss	in Drosselrichtung 0-210 l/Min.* gegen Drosselrichtung 120-235 l/Min*
Temperaturbereich	-10 bis +80°C
Ausführungen	Der Schwenkarm ist mit einem Pneumatiksymbol, die Hohlschraube mit einem Buchstaben gekennzeichnet V steht für Zuluftdrosselung C steht für Abluftdrosselung Die Regulierschraube ist in drei Varianten lieferbar: S Schlitzschraube SS Schlitzschraube mit Sicherungsmutter R Rändelschlitzschraube mit Sicherungsmutter
Bestellbezeichnung	**DRVS-62-000** Drosselrückschlagventil mit Schlitzschraube, Zuluftdrosselung **DRVSS-62-000** Drosselrückschlagventil mit Schlitzschraube und Sicherungsmutter, Zuluftdrosselung **DRVR-62-000** Drosselrückschlagventil mit Rändelschlitzschraube und Sicherungsmutter, Zuluftdrosselung **DRVS-63-000** Drosselrückschlagventil mit Schlitzschraube, Abluftdrosselung **DRVSS-63-000** Drosselrückschlagventil mit Schlitzschraube mit Sicherungsmutter, Abluftdrosselung **DRVR-63-000** Drosselrückschlagventil mit Rändelschlitzschraube und Sicherungsmutter, Abluftdrosselung (000 durch Kunde zu definierende Schlauch-Anschlussgrösse siehe Buchstaben a, b und c unter "Anschlüsse")
Bestellbeispiel	**DRVS-63-6/4** Drosselrückschlagventil mit Schlitzschraube, Abluftdrosselung, Rapidanschluss 6/4 mm **DRVR-62-6** Drosselrückschlagventil mit Rändelschlitzschraube, Zuluftdrosselung, Steckanschluss 6mm

Technische Änderungen bleiben jederzeit vorbehalten.

* Für SAB-Produkte wird im Allgemeinen als Durchflusskenngrösse der Normalnenndurchfluss in l/Min. angegeben. Der Durchfluss wird wie folgt gemessen: Vordruck p1 = 7 bar absolut, Druck nach dem Prüfling p2 = 6 bar absolut, Temperatur 20°C. Der Druckabfall Delta p = 1 bar, der über ein Drosselventil eingestellt wird.

SAB technology AG
Galenweg 6
CH-2540 Grenchen
Tel. +41 32 654 59 80
Fax +41 32 654 59 81
info@sab-tech.ch
www.sab-tech.ch

Drosselrückschlagventil 1/4"

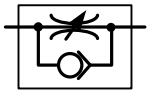

Technische Daten siehe Rückseite

Einsatz
Diese platzsparenden Ventile werden zur Durchflussmengenregulierung eingesetzt.
Durch Drehen der Regulierschraube verändert sich in eine Richtung die durchströmende Luftmenge. Somit ändert sich z.B. bei Luftzylindern die Kolbengeschwindigkeit. In umgekehrter Richtung strömt die Luft über das Rückschlagventil und hat vollen Durchgangsquerschnitt, d.h. Eilgang des Kolbens.

Vorteile
- Kompakte Bauweise
- Erfordert keine zusätzlichen Verschraubungen
- Das Ventil kann direkt am Einsatzort eingeschraubt werden
- Der Schwenkarm ist 360° drehbar
- Besonders feinfühlige Regulierung der Durchflussmenge
- Eingeprägtes Pneumatiksymbol schliesst Fehlmontage aus
- Für Zu- oder Abluftdrosselung lieferbar
- Mit unverlierbaren Dichtungen

Lieferung
Einbaufertig, gemäss Bestellangaben

Technische Daten

Drosselrückschlagventil G1/4"

DRVR-112-

Rändelschlitzschraube
mit Sicherungsmutter

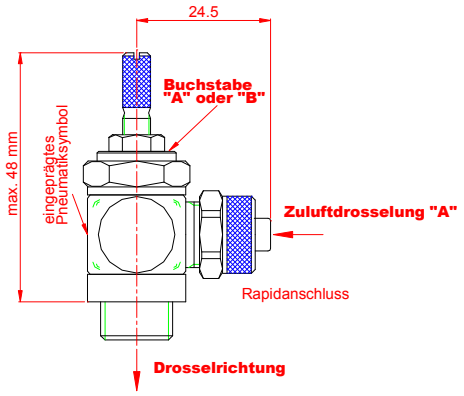

DRVSS-113-

Schlitzschraube mit Sicherungsmutter

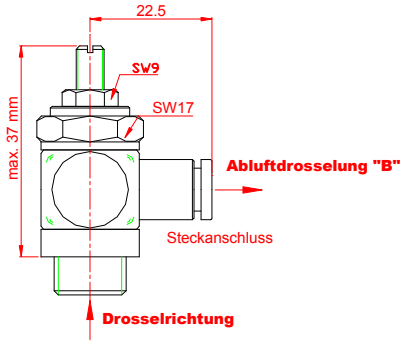

DRVS-

Schlitzschraube

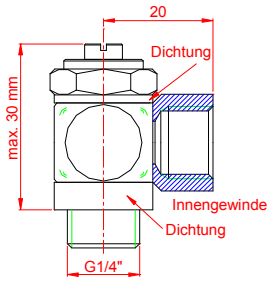

Durchfluss-Medien	Druckluft aufbereitet Flüssigkeiten in Abhängigkeit der verwendeten Werkstoffe
Bauart	Drosselrückschlagventil in Hohlschraubenbauweise Rückschlagventil dichtet mit einer Lippendichtung aus Nitril
Befestigungsart	Am gewünschten Einsatzort direkt in ein G1/4"-Gewinde einschraubbar
Anschlüsse	Hohlschraube mit G1/4" Aussengewinde Der Druckluftanschluss (P) am Schwenkarm ist in folgenden Ausführungen lieferbar: a) mit Rapidanschlüssen für Schlauch 6/4, 8/6 und 10/8 mm b) mit G1/4" oder G1/8" Innengewinden c) mit Steckanschlüssen für Schlauch Ø6, Ø8, oder Ø10 mm
Werkstoffe	Hohlschraube, Schwenkarm, Regulierschraube: Messing vernickelt Innenteile: Messing blank Lippendichtung aus Nitril Dichtungen: Glasfaserverstärkter Kunststoff
Betriebsdruck	0.2 - 10 bar
Nennweite	4.5 mm
Normalnenndurchfluss	in Drosselrichtung 0-315 l/Min.* gegen Drosselrichtung 240-355 l/Min*
Temperaturbereich	-10 bis +80°C
Ausführungen	Der Schwenkarm ist mit einem Pneumatiksymbol, die Hohlschraube mit einem Buchstaben gekennzeichnet: V steht für Zuluftdrosselung C steht für Abluftdrosselung Die Regulierschraube ist in drei Varianten lieferbar: S Schlitzschraube SS Schlitzschraube mit Sicherungsmutter R Rändelschlitzschraube mit Sicherungsmutter
Bestellbezeichnung	**DRVS-112-000** Drosselrückschlagventil mit Schlitzschraube, Zuluftdrosselung **DRVSS-112-000** Drosselrückschlagventil mit Schlitzschraube und Sicherungsmutter, Zuluftdrosselung **DRVR-112-000** Drosselrückschlagventil mit Rändelschlitzschraube und Sicherungsmutter, Zuluftdrosselung **DRVS-113-000** Drosselrückschlagventil mit Schlitzschraube, Abluftdrosselung **DRVSS-113-000** Drosselrückschlagventil mit Schlitzschraube mit Sicherungsmutter, Abluftdrosselung **DRVR-113-000** Drosselrückschlagventil mit Rändelschlitzschraube und Sicherungsmutter, Abluftdrosselung (000 durch Kunde zu definierende Schlauch-Anschlussgrösse siehe Buchstaben a, b und c unter "Anschlüsse")
Bestellbeispiel	**DRVS-113-6/4** Drosselrückschlagventil mit Schlitzschraube, Abluftdrosselung, Rapidanschluss 6/4 mm **DRVR-112-6** Drosselrückschlagventil mit Rändelschlitzschraube und Sicherungsmutter, Zuluftdrosselung, Steckanschluss 6 mm

Technische Änderungen bleiben jederzeit vorbehalten.

* Für SAB-Produkte wird im Allgemeinen als Durchflusskenngrösse der Normalnenndurchfluss in l/Min. angegeben. Der Durchfluss wird wie folgt gemessen:
Vordruck p1 = 7 bar absolut, Druck nach dem Prüfling p2 = 6 bar absolut, Temperatur 20°C.
Der Druckabfall Delta p = 1 bar, der über ein Drosselventil eingestellt wird.

SAB technology AG
Galenweg 6
CH-2540 Grenchen
Tel. +41 32 654 59 80
Fax +41 32 654 59 81
info@sab-tech.ch
www.sab-tech.ch

Koaxial Drosselrückschlagventil 1/8"

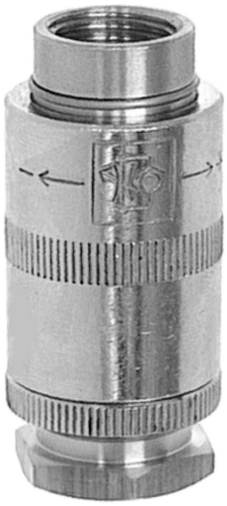

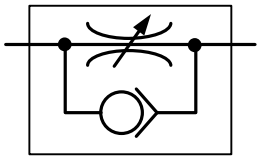

Technische Daten siehe Rückseite

Einsatz
Diese platzsparenden Ventile werden zur Durchflussmengenregulierung eingesetzt.
Beim Drehen der Regulierhülse wird der Durchfluss reguliert. Somit ändert sich z.B. bei Luftzylindern die Kolbengeschwindigkeit. In umgekehrter Richtung strömt die Luft über das Rückschlagventil und hat vollen Durchgangsquerschnitt, d.h. Eilgang des Kolbens. Dieses Ventil eignet sich besonders gut zum Einbauen in eine Rohrleitung, für die Drosselung des Durchflusses.

Beschreibung
Das Ventil ist sehr bedienungsfreundlich weil die Regulierung und anschliessende Arretierung nur durch Drehen von Hand vorgenommen werden kann. Aus diesem Grund ist das Koaxialventil für eine Reihenmontage sehr gut geeignet. Ein eingeprägtes Pneumatiksymbol schliesst eine Fehlmontage aus. Als Zubehör ist ein Doppelnippel mit Innensechskant (Art. Nr. 2505-1/8) lieferbar, um beliebig ein- oder beidseitig ein Aussengewinde ohne Platzverlust anzubringen.

Vorteile
- Besonders feinfühlige Regulierung der Durchflussmenge
- Kontermutter montiert
- Eingeprägtes Pneumatiksymbol schliesst Fehlmontage aus
- Das Ventil kann direkt am Einsatzort aufgeschraubt werden

Lieferung
Einbaufertig, gemäss Bestellangaben

Technische Daten
Koaxialventil G1/8"

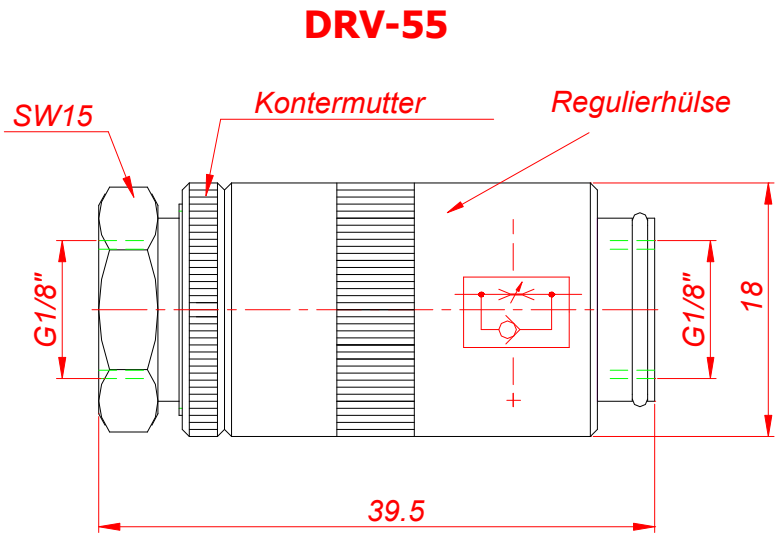

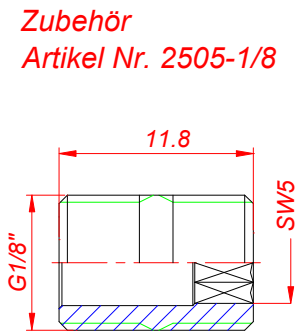

Durchfluss-Medien	Druckluft aufbereitet Flüssigkeiten in Abhängigkeit der verwendeten Werkstoffe
Bauart	Drosselrückschlagventil in Koaxialbauweise Rückschlagventil dichtet mit einer Kugel aus Polyamid
Befestigungsart	Am gewünschten Einsatzort direkt auf ein G1/8"-Gewinde aufschraubbar
Anschlüsse	beidseitig G1/8" Innengewinde
Werkstoffe	Regulierhülse, Kontermutter: Messing vernickelt Andere Teile: Messing blank Kugel aus Polyamid Feder aus rostfreiem Stahl
Betriebsdruck	0.2- 10 bar
Nennweite	4.5 mm
Normalnenndurchfluss	in Drosselrichtung 0-225 l/Min.* gegen Drosselrichtung 330-410 l/Min*
Temperaturbereich	-10 bis +80°C
Zubehör	Doppelnippel G1/8" Art. Nr. 2505-1/8
Bestellbezeichnung	**DRV-55**

Technische Änderungen bleiben jederzeit vorbehalten.

* Für SAB-Produkte wird im Allgemeinen als Durchflusskenngrösse der Normalnenndurchfluss in l/Min. angegeben. Der Durchfluss wird wie folgt gemessen:
Vordruck p1 = 7 bar absolut, Druck nach dem Prüfling p2 = 6 bar absolut, Temperatur 20°C.
Der Druckabfall Delta p = 1 bar, der über ein Drosselventil eingestellt wird.

SAB technology AG
Galenweg 6
CH-2540 Grenchen
Tel. +41 32 654 59 80
Fax +41 32 654 59 81
info@sab-tech.ch
www.sab-tech.ch

Koaxial Drosselrückschlagventil 1/4"

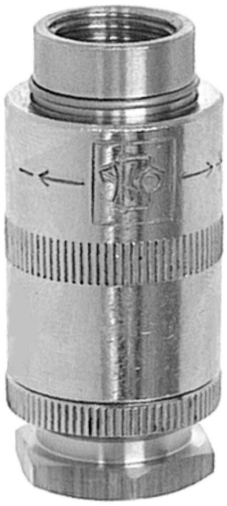

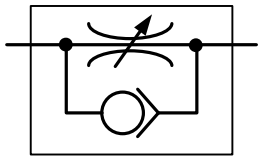

Technische Daten siehe Rückseite

Einsatz
Diese platzsparenden Ventile werden zur Durchflussmengenregulierung eingesetzt.
Beim Drehen der Regulierhülse wird der Durchfluss reguliert. Somit ändert sich z.B. bei Luftzylindern die Kolbengeschwindigkeit. In umgekehrter Richtung strömt die Luft über das Rückschlagventil und hat vollen Durchgangsquerschnitt, d.h. Eilgang des Kolbens. Dieses Ventil eignet sich besonders gut zum Einbauen in eine Rohrleitung, für die Drosselung des Durchflusses.

Beschreibung
Das Ventil ist sehr bedienungsfreundlich, weil die Regulierung und anschliessende Arretierung nur durch Drehen von Hand vorgenommen werden kann. Aus diesem Grund ist das Koaxialventil für eine Reihenmontage sehr gut geeignet. Ein eingeprägtes Pneumatiksymbol schliesst eine Fehlmontage aus. Als Zubehör ist ein Doppelnippel mit Innensechskant (Art. Nr. 2505-1/4) lieferbar, um beliebig ein- oder beidseitig ein Aussengewinde ohne Platzverlust anzubringen.

Vorteile
- Besonders feinfühlige Regulierung der Durchflussmenge
- Kontermutter montiert
- Eingeprägtes Pneumatiksymbol schliesst Fehlmontage aus
- Das Ventil kann direkt am Einsatzort aufgeschraubt werden

Lieferung
Einbaufertig, gemäss Bestellangaben

Technische Daten

Koaxialventil G1/4"

DRV-105

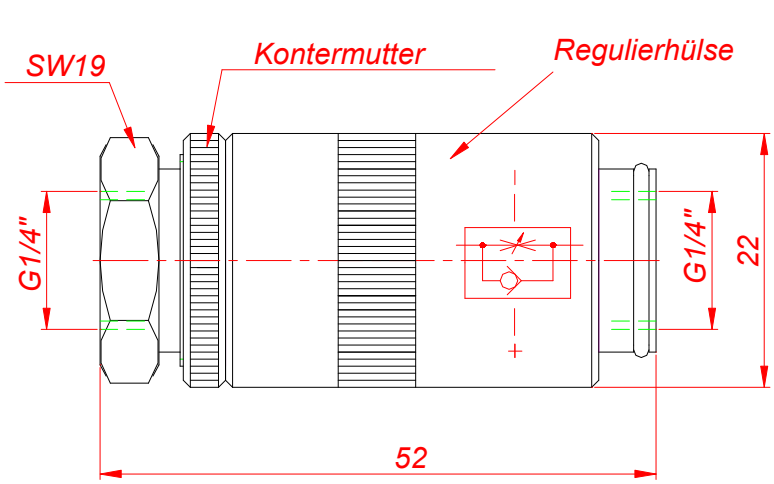

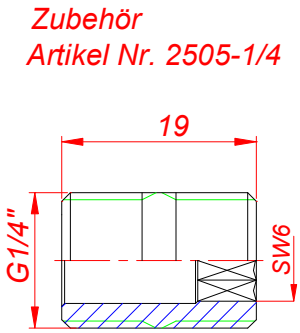

Durchfluss-Medien	Druckluft aufbereitet Flüssigkeiten in Abhängigkeit der verwendeten Werkstoffen.
Bauart	Drosselrückschlagventil in Koaxialbauweise Rückschlagventil dichtet mit einer Kugel aus Polyamid
Befestigungsart	Am gewünschten Einsatzort direkt auf ein G1/4"-Gewinde aufschraubbar
Anschlüsse	beidseitig G1/4" Innengewinde
Werkstoffe	Regulierhülse, Kontermutter: Messing vernickelt Andere Teile: Messing blank Kugel aus Polyamid Feder aus rostfreiem Stahl
Betriebsdruck	0.2 - 10 bar
Nennweite	5.0 mm
Normalnenndurchfluss	in Drosselrichtung 0-395 l/Min.* gegen Drosselrichtung 620-680 l/Min*
Temperaturbereich	-10 bis +80°C
Zubehör	Doppelnippel G1/4" Art. Nr. 2505-1/4
Bestellbezeichnung	**DRV-105**

Technische Änderungen bleiben jederzeit vorbehalten.

* Für SAB-Produkte wird im Allgemeinen als Durchflusskenngrösse der Normalnenndurchfluss in l/Min. angegeben. Der Durchfluss wird wie folgt gemessen: Vordruck p1 = 7 bar absolut, Druck nach dem Prüfling p2 = 6 bar absolut, Temperatur 20°C. Der Druckabfall Delta p = 1 bar, der über ein Drosselventil eingestellt wird.

SAB technology AG
Galenweg 6
CH-2540 Grenchen
Tel. +41 32 654 59 80
Fax +41 32 654 59 81
info@sab-tech.ch
www.sab-tech.ch

Drosselventil M5

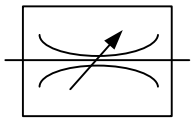

Technische Daten siehe Rückseite

Einsatz
Diese platzsparenden Ventile werden zur Durchflussmengenregulierung eingesetzt.
Die Regulierschraube reguliert die Luftmenge in beiden Richtungen identisch.

Beschreibung
Durch die Hohlschraubenbauweise mit 360° drehbarem Schwenkarm ergeben sich viele Vorteile. Das Drosselventil kann direkt in ein M5 Gewinde eingeschraubt werden. Es ist keine Verschraubung mehr erforderlich, weil der Anschluss am Schwenkarm ist. Die feinfühlige Regulierung der Durchflussmenge wird an der Schlitzschraube oder Rändelschraube eingestellt.

Vorteile
- Kompakte Bauweise
- Erfordert keine zusätzlichen Verschraubungen
- Das Ventil kann direkt am Einsatzort eingeschraubt werden
- Der Schwenkarm ist 360° drehbar
- Besonders feinfühlige Regulierung für gleiche Durchflussmenge in beiden Richtungen
- Eingeprägtes Pneumatiksymbol schliesst Fehlmontage aus
- Mit unverlierbaren Dichtungen

Lieferung
Einbaufertig, gemäss Bestellangaben

Technische Daten
Drosselventil M5

DVS-
Schlitzschraube

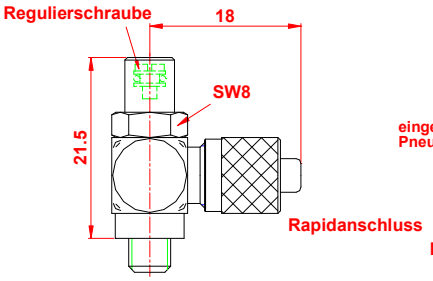

DVR-
Rändelschraube

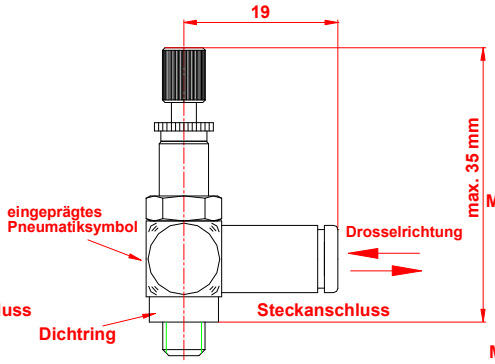

DVS-...- MB
Schlitzschraube

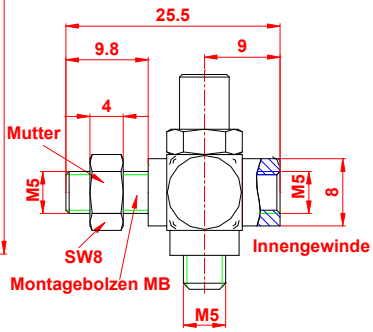

Varianten mit Zusatzbezeichnung

MB	Drosselventil mit Montagebolzen M5 und Schwenkarm mit M5 Innengewinde
FR	Drosselventil mit Feinregulierung. Diese Ventile werden zur Regulierung der Durchflussmenge wo mit besonders kleinen Luftströmen gearbeitet wird eingesetzt. Bei der Variante FR ist die Nennweite nur 0.8 mm und die Regulierschraube ist für ein extra feinfühliges Regulieren gemacht.
T	Tableaueinbau (Schalttafeleinbau). Die Ventile werden mit einem Gewinde M6x0.5 und mit Sechskantmutter SW9 geliefert.

Durchfluss-Medien
Druckluft aufbereitet
Flüssigkeiten in Abhängigkeit der verwendeten Werkstoffe

Bauart
Drosselventil in Hohlschraubenbauweise

Befestigungsart
Am gewünschten Einsatzort direkt in ein M5 - Gewinde einschraubbar

Anschlüsse
Hohlschraube mit M5 - Aussengewinde
Der Druckluftanschluss (P) am Schwenkarm ist in folgenden Ausführungen lieferbar:
a) mit Rapidanschlüssen für Schlauch 4/2, 4.3/3, 5/3, und 6/4 mm
b) mit M5 Innengewinde
c) mit Steckanschlüssen für Schlauch Ø3, 4, 5 oder 6 mm
d) mit Schlauchtüllen Ø2.6, 3.2, 3.6 mm
e) mit M5 Innengewinde und Montagebolzen

Werkstoffe
Hohlschraube, Schwenkarm: Messing vernickelt
Regulierschraube aus rostfreiem Stahl
O-Ring aus Nitril
Dichtungen: Glasfaserverstärkter Kunststoff

Betriebsdruck
0 - 8 bar

Nennweite
1.5 mm

Normalnenndurchfluss
0-70 l/Min.*

Temperaturbereich
-10 bis +80°C

Bestellbezeichnung

DVS - 35-000	Drosselventil mit Schlitzschraube
DVR - 35-000	Drosselventil mit Rändelschraube

(000 durch Kunde zu definierende Schlauch-Anschlussgrösse
siehe Buchstaben a, b, c, d und e unter "Anschlüsse")

.

Bestellbeispiele

DVS-35-6/4	Drosselventil mit Schlitzschraube, Rapidanschluss 6/4
DVR-35-6	Drosselventil mit Rändelschraube, Steckanschluss 6 mm
DVS-35-2.6	Drosselventil mit Schlitzschraube, Schlauchtülle 2.6 mm
DVS-35-6-T	Drosselventil mit Schlitzschraube, Steckanschluss 6 mm, Gewinde und Mutter für Tableaueinbau
DVS-35-M5-MB	Drosselventil mit Schlitzschraube, Schwenkarm mit M5 Innengewinde und Montagebolzen

<u>Technische Änderungen bleiben jederzeit vorbehalten.</u>

* Für SAB-Produkte wird im Allgemeinen als Durchflusskenngrösse der Normalnenndurchfluss in l/Min. angegeben. Der Durchfluss wird wie folgt gemessen: Vordruck p1 = 7 bar absolut, Druck nach dem Prüfling p2 = 6 bar absolut, Temperatur 20°C. Der Druckabfall Delta p = 1 bar, der über ein Drosselventil eingestellt wird.

SAB technology AG
Galenweg 6
CH-2540 Grenchen
Tel. +41 32 654 59 80
Fax +41 32 654 59 81
info@sab-tech.ch
www.sab-tech.ch

Drosselventil 1/8"

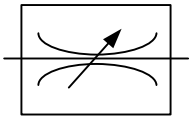

Technische Daten siehe Rückseite

Einsatz
Diese platzsparenden Ventile werden zur Durchflussmengenregulierung eingesetzt.
Die Regulierschraube reguliert die Luftmenge in beide Richtungen identisch.

Beschreibung
Durch die Hohlschraubenbauweise mit 360° drehbarem Schwenkarm ergeben sich viele Vorteile. Das Drosselventil kann direkt in ein M5 - Gewinde eingeschraubt werden. Es ist keine Verschraubung mehr erforderlich, weil der Anschluss am Schwenkarm ist. Die feinfühlige Regulierung der Durchflussmenge wird an der Schlitzschraube oder Rändelschraube eingestellt.

Vorteile
- Kompakte Bauweise
- Erfordert keine zusätzlichen Verschraubungen
- Das Ventil kann direkt am Einsatzort eingeschraubt werden
- Der Schwenkarm ist 360° drehbar
- Besonders feinfühlige Regulierung für gleiche Durchflussmenge in beiden Richtungen
- Eingeprägtes Pneumatiksymbol schliesst Fehlmontage aus
- Mit unverlierbaren Dichtungen

Lieferung
Einbaufertig, gemäss Bestellangaben

Technische Daten
Drosselventil G1/8"

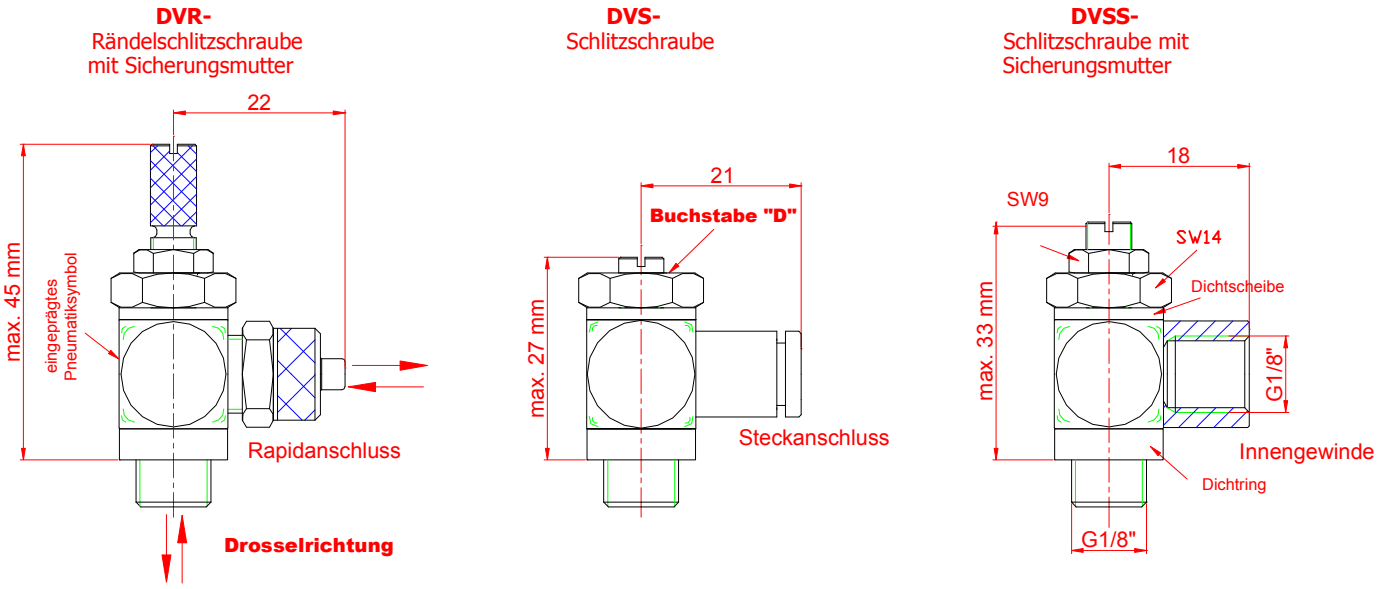

Durchfluss-Medien	Druckluft aufbereitet Flüssigkeiten in Abhängigkeit der verwendeten Werkstoffe
Bauart	Drosselventil in Hohlschraubenbauweise
Befestigungsart	Am gewünschten Einsatzort direkt in ein G1/8" Gewinde einschraubbar
Anschlüsse	Hohlschraube mit G1/8" Aussengewinde Der Druckluftanschluss (P) am Schwenkarm ist in folgenden Ausführungen lieferbar: a) mit Rapidanschlüssen für Schlauch 4.3/3, 5/3, 6/4 und 8/6 mm b) mit G1/8" oder M5 Innengewinden c) mit Steckanschlüssen für Schlauch Ø 4, 5, 6 oder 8 mm d) Hohlschraube mit Dämpferhülse (DH)
Werkstoffe	Hohlschraube, Schwenkarm, Regulierschraube: Messing vernickelt Innenteile: Messing blank O-Ring aus Nitril Dichtungen: Glasfaserverstärkter Kunststoff
Betriebsdruck	0 - 10 bar
Nennweite	2.5 mm
Normalnenndurchfluss	0-200 l/Min.*
Temperaturbereich	-10 bis +80°C
Ausführungen	Der Schwenkarm ist mit einem Pneumatiksymbol, die Hohlschraube mit einem Buchstaben gekennzeichnet B steht für beidseitig gleiche Drosselung Die Regulierschraube ist in drei Varianten lieferbar: S Schlitzschraube SS Schlitzschraube mit Sicherungsmutter R Rändelschlitzschraube mit Sicherungsmutter
Bestellbezeichnung	**DVS - 65-000** Drosselventil mit Schlitzschraube **DVSS -65-000** Drosselventil mit Schlitzschraube und Sicherungsmutter **DVR - 65-000** Drosselventil mit Rändelschlitzschraube und Sicherungsmutter (000 durch Kunde zu definierende Schlauch-Anschlussgrösse siehe Buchstaben a, b, c und d unter "Anschlüsse")
Bestellbeispiele	**DVS-65-6/4** Drosselventil mit Schlitzschraube und Rapidanschluss 6/4 mm **DVSS-65-6** Drosselventil mit Schlitzschraube, Sicherungsmutter und Steckanschluss 6 mm

<u>Technische Änderungen bleiben jederzeit vorbehalten.</u>

* Für SAB-Produkte wird im Allgemeinen als Durchflusskenngrösse der Normalnenndurchfluss in l/Min. angegeben. Der Durchfluss wird wie folgt gemessen: Vordruck p1 = 7 bar absolut, Druck nach dem Prüfling p2 = 6 bar absolut, Temperatur 20°C. Der Druckabfall Delta p = 1 bar, der über ein Drosselventil eingestellt wird.

SAB technology AG
Galenweg 6
CH-2540 Grenchen
Tel. +41 32 654 59 80
Fax +41 32 654 59 81
info@sab-tech.ch
www.sab-tech.ch

Drosselventil 1/4"

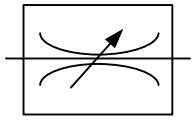

Technische Daten siehe Rückseite

Einsatz
Diese platzsparenden Ventile werden zur Durchflussmengenregulierung eingesetzt.
Die Regulierschraube reguliert die Luftmenge in beide Richtungen identisch.

Beschreibung
Durch die Hohlschraubenbauweise mit 360° drehbarem Schwenkarm ergeben sich viele Vorteile. Das Drosselventil kann direkt in ein M5 Gewinde eingeschraubt werden. Es ist keine Verschraubung mehr erforderlich, weil der Anschluss am Schwenkarm ist. Die feinfühlige Regulierung der Durchflussmenge wird an der Schlitzschraube oder Rändelschraube eingestellt.

Vorteile
- Kompakte Bauweise
- Erfordert keine zusätzlichen Verschraubungen
- Das Ventil kann direkt am Einsatzort eingeschraubt werden
- Der Schwenkarm ist 360° drehbar
- Besonders feinfühlige Regulierung für gleiche Durchflussmenge in beiden Richtungen
- Eingeprägtes Pneumatiksymbol schliesst Fehlmontage aus
- Mit unverlierbaren Dichtungen

Lieferung
Einbaufertig, gemäss Bestellangaben

Technische Daten
Drosselventil G1/4"

DVR -
Rändelschlitzschraube
mit Sicherungsmutter

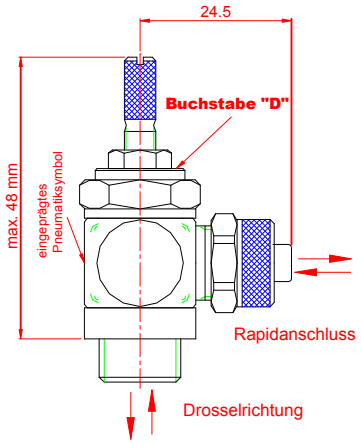

DVSS-
Schlitzschraube mit
Sicherungsmutter

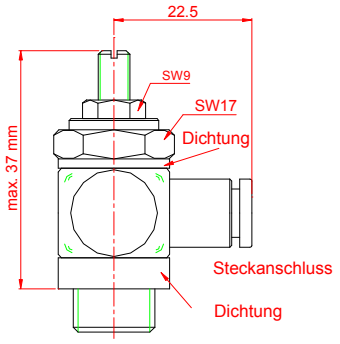

DVS-
Schlitzschraube

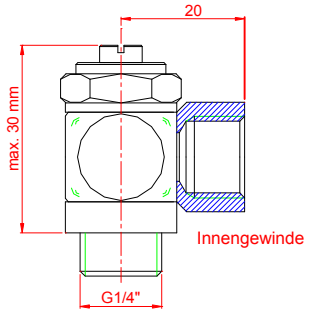

Durchfluss-Medien	Druckluft aufbereitet Flüssigkeiten in Abhängigkeit der verwendeten Werkstoffe
Bauart	Drosselventil in Hohlschraubenbauweise
Befestigungsart	Am gewünschten Einsatzort direkt in ein G1/4" Gewinde einschraubbar
Anschlüsse	Hohlschraube mit G1/4" Aussengewinde Der Druckluftanschluss (P) am Schwenkarm ist in folgenden Ausführungen lieferbar: a) mit Rapidanschlüssen für Schlauch 6/4, 8/6 und 10/8 mm b) mit G1/4" oder G1/8" Innengewinden c) mit Steckanschlüssen für Schlauch Ø6, Ø8 oder Ø10 mm d) Hohlschraube mit Dämpferhülse (DH)
Werkstoffe	Hohlschraube, Schwenkarm, Regulierschraube: Messing vernickelt Innenteile: Messing blank O-Ring aus Nitril Dichtungen: Glasfaserverstärkter Kunststoff
Betriebsdruck	0 - 10 bar
Nennweite	4.5 mm
Normalnenndurchfluss	0-250 l/Min.*
Temperaturbereich	-10 bis +80°C
Ausführungen	Der Schwenkarm ist mit einem Pneumatiksymbol, die Hohlschraube mit einem Buchstaben gekennzeichnet B steht für beidseitig gleiche Drosselung Die Regulierschraube ist in drei Varianten lieferbar: S Schlitzschraube SS Schlitzschraube mit Sicherungsmutter R Rändelschlitzschraube mit Sicherungsmutter
Bestellbezeichnung	**DVS - 115-000** Drosselventil mit Schlitzschraube **DVSS - 115-000** Drosselventil mit Schlitzschraube und Sicherungsmutter **DVR - 115-000** Drosselventil mit Rändelschlitzschraube und Sicherungsmutter (000 durch Kunde zu definierende Schlauch-Anschlussgrösse siehe Buchstaben a, b, c und d unter "Anschlüsse")
Bestellbeispiele	**DVS-115-6/4** Drosselventil mit Schlitzschraube und Rapidanschluss 6/4 **DVSS-115-8** Drosselventil mit Schlitzschraube, Sicherungsmutter und Steckanschluss 8 mm

<u>Technische Änderungen bleiben jederzeit vorbehalten.</u>

* Für SAB-Produkte wird im Allgemeinen als Durchflusskenngrösse der Normalnenndurchfluss in l/Min. angegeben. Der Durchfluss wird wie folgt gemessen: Vordruck p1 = 7 bar absolut, Druck nach dem Prüfling p2 = 6 bar absolut, Temperatur 20°C. Der Druckabfall Delta p = 1 bar, der über ein Drosselventil eingestellt wird.

SAB technology AG
Galenweg 6
CH-2540 Grenchen
Tel. +41 32 654 59 80
Fax +41 32 654 59 81
info@sab-tech.ch
www.sab-tech.ch

Rückschlagventil M5

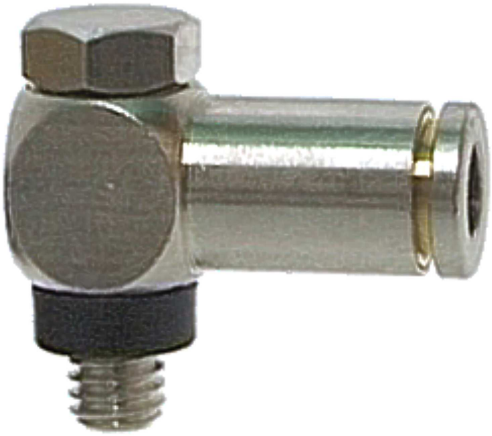

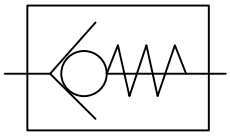

Technische Daten siehe Rückseite

Einsatz
Dieses Rückschlagventil eignet sich gut für den normalen Anwendungsbereich in der Pneumatik. Gleichzeitig ersetzt dieses Rückschlagventil eine Schwenkverschraubung und ist am Einsatzort in ein G1/8" Gewinde einschraubbar.

Beschreibung
Dieses Rückschlagventil in Hohlschraubenbauweise mit 360° drehbarem Schwenkarm, dichtet mit einer Lippenendichtung aus Nitril. Das Rückschlagventil M5 ist für Zu-oder Abluftdurchgang lieferbar und ist mit einem Pneumatiksymbol gekennzeichnet. Der Durchfluss wird in einer Richtung vollständig gesperrt. In entgegengesetzter Richtung strömt die Luft ungedrosselt durch.

Vorteile
- Kompakte Bauweise
- Erfordert keine zusätzlichen Verschraubungen
- Das Ventil kann direkt am Einsatzort eingeschraubt werden
- Der Schwenkarm ist 360° drehbar
- Eingeprägtes Pneumatiksymbol
- Für Zuluft- oder Abluftdurchgang einsetzbar
- Mit unverlierbarer Dichtung

Lieferung
Einbaufertig, gemäss Bestellangaben

Technische Daten
Rückschlagventil M5 mit Lippendichtung

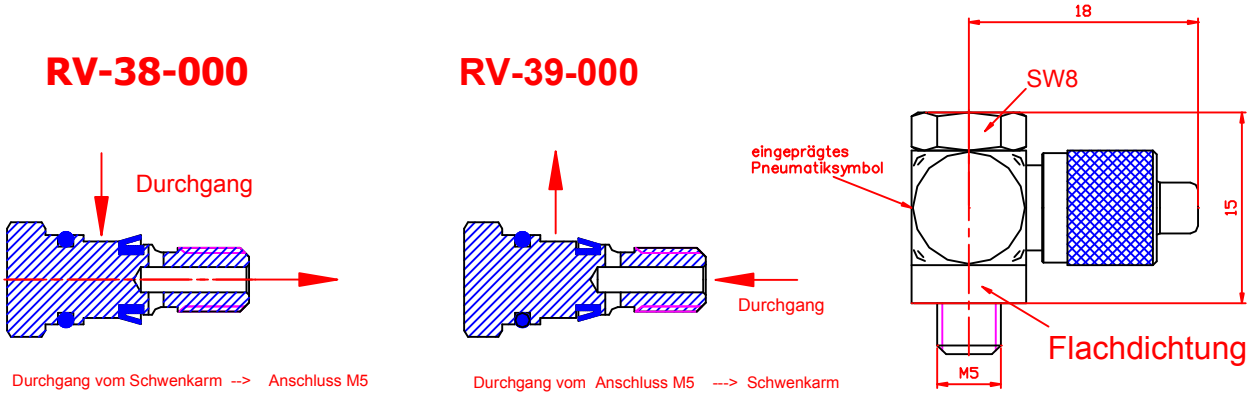

Durchfluss-Medien	Druckluft aufbereitet
Bauart	Rückschlagventil in Hohlschraubenbauweise Das Rückschlagventil dichtet mit einer Lippendichtung aus Nitril
Anschlüsse	Hohlschraube mit M5 Aussengewinde Der Druckluftanschluss (P) am Schwenkarm ist in folgenden Ausführungen lieferbar: a) mit Rapidanschlüssen für Schlauch 4/2, 4.3/3, 5/3, und 6/4 mm b) mit M5 Innengewinde c) mit Steckanschlüssen für Schlauch Ø 3, 4, 5 oder 6 mm d) mit Schlauchtüllen Ø 2.6, 3.2, 3.6 mm
Werkstoffe	Hohlschraube und Schwenkarm: Messing vernickelt Lippendichtung und O-Ring aus Nitril Dichtung: Glasfaserverstärkter Kunststoff
Betriebsdruck	0.25 - 8 bar
Öffnungsdruck	0.25 bar
Nennweite	1.6 mm
Normalnenndurchfluss	75 l/Min.*
Temperaturbereich	-10 bis +80°C
Bestellbezeichnung	**RV-38-000** Durchgang vom Schwenkarm zu Anschluss M5 **RV-39-000** Durchgang von Anschluss M5 zum Schwenkarm (000 durch Kunde zu definierende Schlauch-Anschlussgrösse siehe Buchstaben a, b, c und d unter "Anschlüsse")

<u>Technische Änderungen bleiben jederzeit vorbehalten.</u>

* Für SAB-Produkte wird im Allgemeinen als Durchflusskenngrösse der Normalnenndurchfluss in l/Min. angegeben. Der Durchfluss wird wie folgt gemessen: Vordruck p1 = 7 bar absolut, Druck nach dem Prüfling p2 = 6 bar absolut, Temperatur 20°C. Der Druckabfall Delta p = 1 bar, der über ein Drosselventil eingestellt wird.

SAB technology AG
Galenweg 6
CH-2540 Grenchen
Tel. +41 32 654 59 80
Fax +41 32 654 59 81
info@sab-tech.ch
www.sab-tech.ch

Rückschlagventil 100-M5

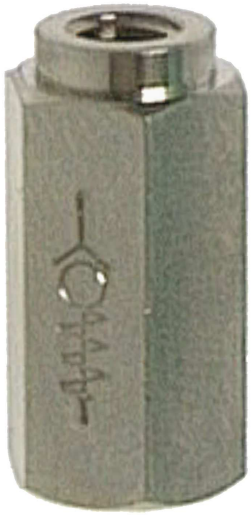

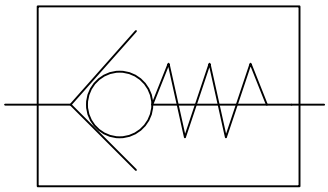

Technische Daten siehe Rückseite

Einsatz
Kleindimensioniertes Rückschlagventil mit sehr tiefem Öffnungsdruck. Eignet sich gut für Flüssigkeiten und für den normalen Anwendungsbereich in der Pneumatik.

Beschreibung
Bei diesem Rückschlagventil dichtet eine Kugel wahlweise aus Stahl oder Polyamid auf einem O-Ring aus Nitril. Das Rückschlagventi RV-100-M5 hat beidseitig ein M5 Innengewinde für Leitungseinbau. Mit einem Doppelnippel kann wahlweise ein Aussengewinde angebracht werden. Der Durchfluss wird in einer Richtung vollständig gesperrt und in entgegengesetzter Richtung strömt das Medium ungedrosselt durch.

Wichtiger Hinweis
Rückschlagventile sind, wenn immer möglich, senkrecht einzubauen.

Vorteile
- Kompakte Bauweise
- Tiefer Öffnungsdruck
- Eingeprägtes Pneumatiksymbol
- Direkt aufschraubbar
- O-Ring-Dichtung

Lieferung
Einbaufertig, gemäss Bestellangaben

Technische Daten
Kugelrückschlagventil M5

RV-100-M5

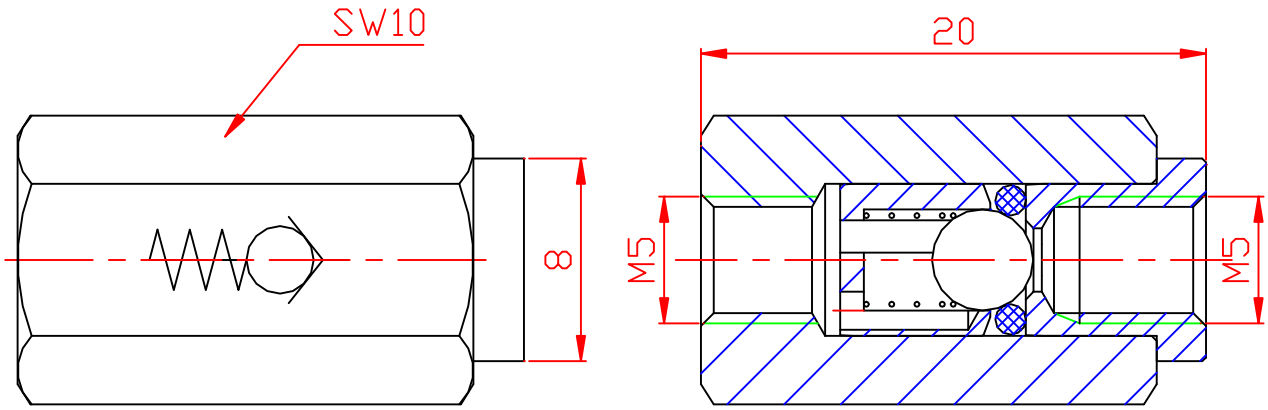

Durchfluss-Medien	Druckluft aufbereitet Flüssigkeiten in Abhängigkeit der verwendeten Werkstoffe
Bauart	Kugelrückschlagventil mit O-Ring Dichtung
Anschlüsse	beidseitig M5 Innengewinde mit Doppelnippel Art.Nr. 4311-M5 kann beliebig ein Aussengewinde angebracht werden
Werkstoffe	Gehäuse Messing vernickelt Innenteile Messing blank O-Ring Nitril Kugel aus rostfreiem Stahl oder Polyamid Feder aus rostfreiem Stahl
Betriebsdruck	0.08 - 8 bar
Öffnungsdruck	0.05 bar
Nennweite	2.5 mm
Normalnenndurchfluss	160 l/Min.*
Temperaturbereich	-10 bis +100°C (Polyamidkugel) -10 bis +150°C (Stahlkugel)
Zubehör	Doppelnippel Art.Nr. 4311-M5
Bestellbezeichnung	**RV-100-M5-KP** (Polyamidkugel) **RV-100-M5-KS** (Stahlkugel)

Technische Änderungen bleiben jederzeit vorbehalten.

* Für SAB-Produkte wird im Allgemeinen als Durchflusskenngrösse der Normalnenndurchfluss in l/Min. angegeben. Der Durchfluss wird wie folgt gemessen: Vordruck p1 = 7 bar absolut, Druck nach dem Prüfling p2 = 6 bar absolut, Temperatur 20°C. Der Druckabfall Delta p = 1 bar, der über ein Drosselventil eingestellt wird.

SAB technology AG
Galenweg 6
CH-2540 Grenchen
Tel. +41 32 654 59 80
Fax +41 32 654 59 81
info@sab-tech.ch
www.sab-tech.ch

Rückschlagventil 102-M5

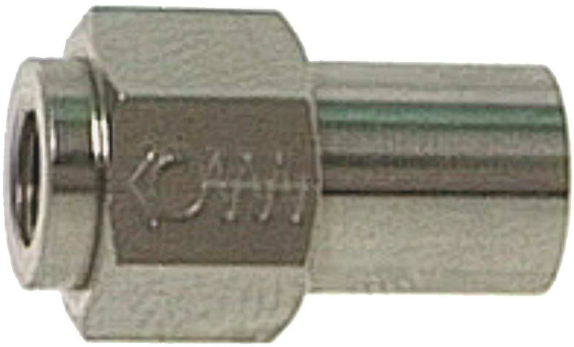

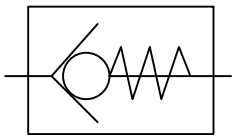

Technische Daten siehe Rückseite

Einsatz
Kleindimensioniertes Rückschlagventil für den normalen Bereich der Pneumatik.

Beschreibung
Bei diesem Rückschlagventil dichtet eine Lippendichtung aus Nitril. Das Rückschlagventil RV-102-M5 hat beidseitig ein M5 Innengewinde für Leitungseinbau. Mit einem Doppelnippel kann wahlweise ein Aussengewinde angebracht werden. Der Durchfluss wird in einer Richtung vollständig gesperrt und in entgegengesetzter Richtung strömt die Luft ungedrosselt durch.

Wichtiger Hinweis
Rückschlagventile sind, wenn immer möglich, senkrecht einzubauen.

Vorteile
- Kompakte Bauweise
- Eingeprägtes Pneumatiksymbol
- Direkt aufschraubbar
- Lippendichtung

Lieferung
Einbaufertig, gemässs Bestellangaben

Technische Daten
Rückschlagventil M5 mit Lippendichtung

RV-102-M5

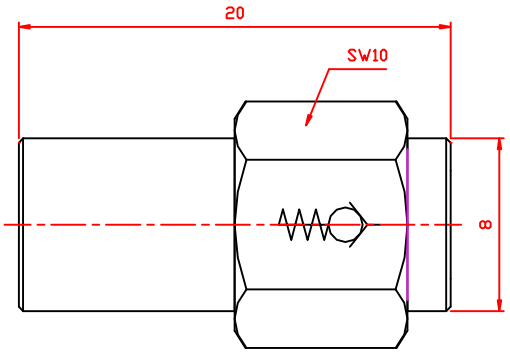

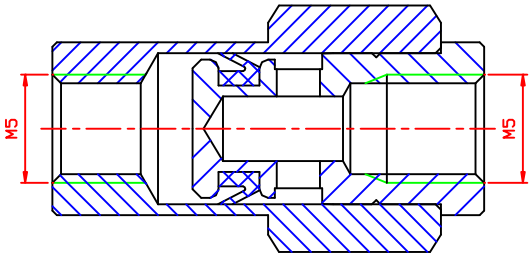

Durchfluss-Medien	Druckluft aufbereitet
Bauart	Rückschlagventil mit Lippendichtung
Anschlüsse	beidseitig M5-Innengewinde mit Doppelnippel Art.Nr. 4311-M5 kann beliebig ein Aussengewinde angebracht werden
Werkstoffe	Gehäuse Messing vernickelt Innenteile Messing blank Lippendichtung aus Nitril
Betriebsdruck	0.3 - 8 bar
Öffnungsdruck	0.3 bar
Nennweite	2.5 mm
Normalnenndurchfluss	160 l/Min.*
Temperaturbereich	-10 bis +80°C
Zubehör	Doppelnippel Art.Nr. 4311-M5
Bestellbezeichnung	**RV-102-M5**

Technische Änderungen bleiben jederzeit vorbehalten.

* Für SAB-Produkte wird im Allgemeinen als Durchflusskenngrösse der Normalnenndurchfluss in l/Min. angegeben. Der Durchfluss wird wie folgt gemessen: Vordruck p1 = 7 bar absolut, Druck nach dem Prüfling p2 = 6 bar absolut, Temperatur 20°C. Der Druckabfall Delta p = 1 bar, der über ein Drosselventil eingestellt wird.

SAB technology AG
Galenweg 6
CH-2540 Grenchen
Tel. +41 32 654 59 80
Fax +41 32 654 59 81
info@sab-tech.ch
www.sab-tech.ch

Rückschlagventil 1/8"

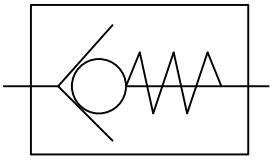

Technische Daten siehe Rückseite

Einsatz
Dieses Rückschlagventil eignet sich gut für den normalen Anwendungsbereich in der Pneumatik. Gleichzeitig ersetzt dieses Rückschlagventil eine Schwenkverschraubung und ist direkt am Einsatzort in ein G1/8"-Gewinde einschraubbar.

Beschreibung
Dieses Rückschlagventil in Hohlschraubenbauweise mit 360° drehbarem Schwenkarm, dichtet mit einer Lippendichtung aus Nitril. Das Rückschlagventil G1/8" ist für Zu- oder Abluftdurchgang lieferbar und ist mit einem Pneumatiksymbol und Buchstaben gekennzeichnet. Der Durchfluss wird in einer Richtung vollständig gesperrt. In entgegengesetzter Richtung strömt die Luft ungedrosselt durch.

Vorteile
- Kompakte Bauweise
- Erfordert keine zusätzlichen Verschraubungen
- Das Ventil kann direkt am Einsatzort eingeschraubt werden
- Schwenkarm 360° drehbar
- Eingeprägtes Pneumatiksymbol
- Für Zuluft-oder Abluftdurchgang einsetzbar
- Mit unverlierbaren Dichtungen

Lieferung
Einbaufertig, gemäss Bestellangaben

Technische Daten

Rückschlagventil G1/8" mit Lippendichtung

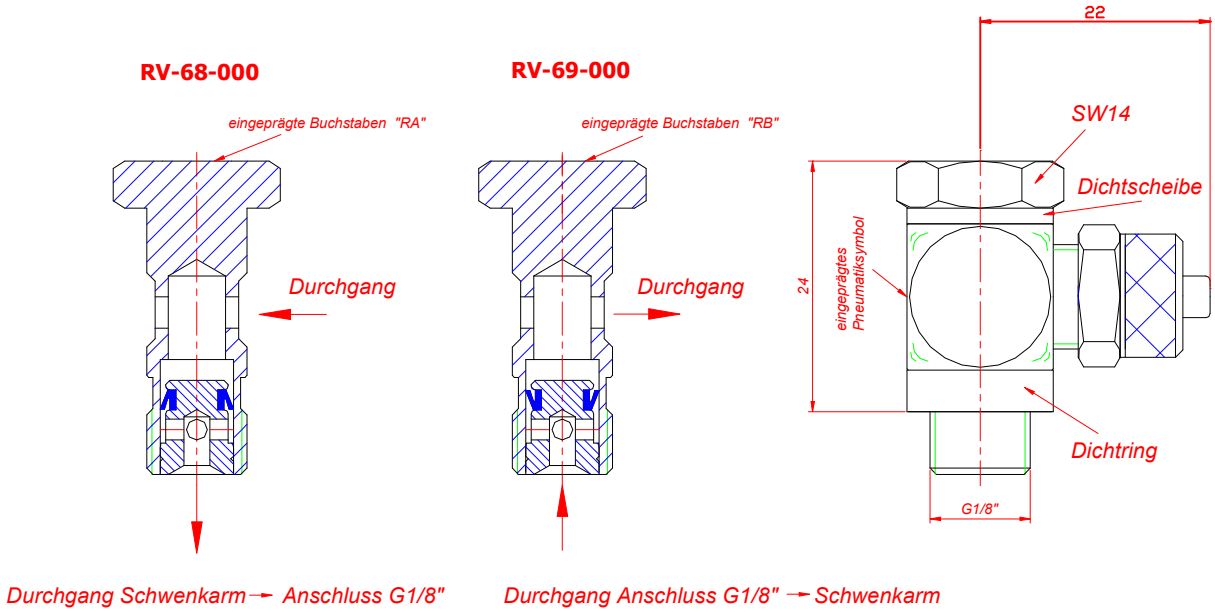

Durchfluss-Medien	Druckluft aufbereitet
Bauart	Rückschlagventil in Hohlschraubenbauweise Rückschlagventil dichtet mit einer Lippendichtung aus Nitril
Anschlüsse	Der Druckluftanschluss (P) am Schwenkarm ist in folgenden Ausführungen lieferbar: a) mit Rapidanschlüssen für Schlauch 4.3/3, 5/3, 6/4 und 8/6 mm b) mit G1/8" oder M5 Innengewinden c) mit Steckanschlüssen für Schlauch Ø 4, 5, 6 oder 8 mm
Werkstoffe	Hohlschraube und Schwenkarm: Messing vernickelt Innenteile Messing blank Lippendichtung aus Nitril Feder aus rostfreiem Stahl
Betriebsdruck	0.2- 8 bar
Öffnungsdruck	0.15 bar
Nennweite	2.50 mm
Normalnenndurchfluss	130 l/Min.*
Temperaturbereich	-10 bis +80°C
Ausführung	Der Schwenkarm ist mit einem Pneumatiksymbol, die Hohlschraube mit Buchstaben gekennzeichnet RA steht für Durchgang vom Schwenkarm zum Anschluss G 1/8" RB steht für Durchgang vom Anschluss G 1/8" zum Schwenkarm
Bestellbezeichnung	**RV-68-000** Durchgang vom Schwenkarm zu Anschluss G1/8" **RV-69-000** Durchgang von Anschluss G1/8" zum Schwenkarm (000 durch Kunde zu definierende Schlauch-Anschlussgrösse siehe Buchstaben a, b und c unter "Anschlüsse")
Bestellbeispiel	**RV-68-6/4** **RV-68-4** **RV-69-1/8**

<u>Technische Änderungen bleiben jederzeit ausdrücklich vorbehalten.</u>

* Für SAB-Produkte wird im Allgemeinen als Durchflusskenngrösse der Normalnenndurchfluss in l/Min. angegeben. Der Durchfluss wird wie folgt gemessen: Vordruck p1 = 7 bar absolut, Druck nach dem Prüfling p2 = 6 bar absolut, Temperatur 20°C. Der Druckabfall Delta p = 1 bar, der über ein Drosselventil eingestellt wird.

SAB technology AG
Galenweg 6
CH-2540 Grenchen
Tel. +41 32 654 59 80
Fax +41 32 654 59 81
info@sab-tech.ch
www.sab-tech.ch

Rückschlagventil 100-1/8"

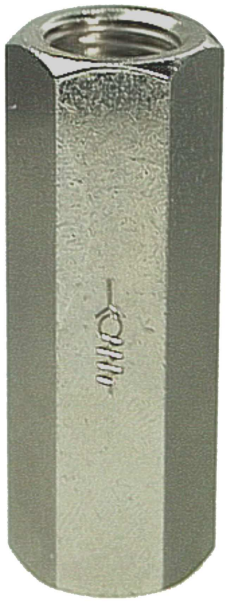

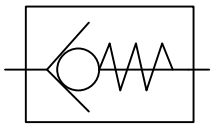

Technische Daten siehe Rückseite

Einsatz
Dieses Rückschlagventil eignet sich gut für Flüssigkeiten und für den normalen Anwendungsbereich in der Pneumatik.

Beschreibung
Bei diesem Rückschlagventil dichtet eine Kugel wahlweise aus Stahl oder Polyamid auf einem O-Ring aus Nitril. Das Rückschlagventi RV-100-1/8" hat beidseitig ein G1/8" Innengewinde für den Leitungseinbau. Mit einem Doppelnippel kann wahlweise ein Aussengewinde angebracht werden. Der Durchfluss wird in einer Richtung vollständig gesperrt. In entgegengesetzter Richtung strömt das Medium ungedrosselt durch.

Wichtiger Hinweis
Rückschlagventile sind, wenn immer möglich, senkrecht einzubauen.

Vorteile
- Kompakte Bauweise
- Tiefer Öffnungsdruck
- Eingeprägtes Pneumatiksymbol
- Direkt aufschraubbar
- O-Ring Dichtung

Lieferung
Einbaufertig, gemäss Bestellangaben

Technische Daten
Kugelrückschlagventil G1/8"

RV-100-1/8"

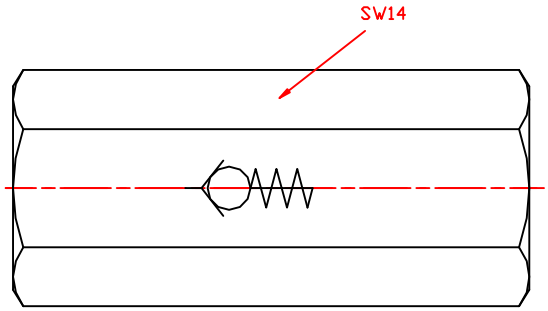

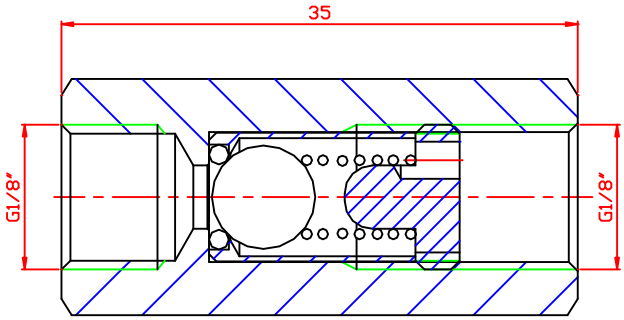

Durchfluss-Medien	Druckluft aufbereitet Flüssigkeiten in Abhängigkeit der verwendeten Werkstoffe
Bauart	Kugelrückschlagventil mit O-Ring-Dichtung
Anschlüsse	beidseitig G1/8" Innengewinde mit Doppelnippel Art.Nr. 2505-1/8 kann beliebig ein Aussengewinde angebracht werden
Werkstoffe	Gehäuse Messing vernickelt Innenteile Messing blank O-Ring Nitril Kugel aus rostfreiem Stahl oder Polyamid Feder aus rostfreiem Stahl
Betriebsdruck	0.1 - 8 bar
Öffnungsdruck	0.1 bar
Nennweite	4.0 mm
Normalnenndurchfluss	255 l/Min.*
Temperaturbereich	-10 bis +100°C (Polyamidkugel) -10 bis +150°C (Stahlkugel)
Zubehör	Doppelnippel Art. Nr. 2505-1/8
Bestellbezeichnung	**RV-100-1/8-F025-KS** (Stahlkugel) **RV-100-1/8-F025-KP** (Polyamidkugel)

Technische Änderungen bleiben jederzeit vorbehalten.

* Für SAB-Produkte wird im Allgemeinen als Durchflusskenngrösse der Normalnenndurchfluss in l/Min. angegeben. Der Durchfluss wird wie folgt gemessen: Vordruck p1 = 7 bar absolut, Druck nach dem Prüfling p2 = 6 bar absolut, Temperatur 20°C. Der Druckabfall Delta p = 1 bar, der über ein Drosselventil eingestellt wird.

SAB technology AG
Galenweg 6
CH-2540 Grenchen
Tel. +41 32 654 59 80
Fax +41 32 654 59 81
info@sab-tech.ch
www.sab-tech.ch

Rückschlagventil 101-1/8"

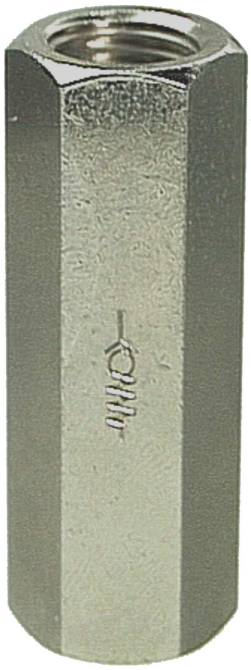

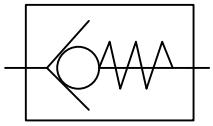

Technische Daten siehe Rückseite

Einsatz
Dieses Rückschlagventil eignet sich gut für Flüssigkeiten und für den normalen Anwendungsbereich in der Pneumatik.

Beschreibung
Bei diesem Rückschlagventil dichtet eine Kugel aus Stahl oder Polyamid auf einem Ventilsitz aus Messing. Es hat den Vorteil, dass eventuelle Verunreinigungen nicht auf dem Dichtsitz festkleben, wie es z.B. bei Gummidichtungen vorkommen kann. Das Rückschlagventil RV-101-1/8 hat beidseitig ein Innengewinde G1/8" für den Leitungseinbau. Mit einem Doppelnippel kann wahlweise ein Aussengewinde angebracht werden. Der Durchfluss wird in einer Richtung vollständig gesperrt. In entgegengesetzter Richtung strömt das Medium ungedrosselt durch.

Wichtiger Hinweis
Rückschlagventile sind, wenn immer möglich, senkrecht einzubauen.

Vorteile
- Kompakte Bauweise
- Tiefer Öffnungsdruck
- Dichtet metallisch
- Direkt aufschraubbar
- Eingeprägtes Pneumatiksymbol

Lieferung
Einbaufertig, gemäss Bestellangaben

Technische Daten
Kugelrückschlagventil G1/8"

RV-101-1/8"

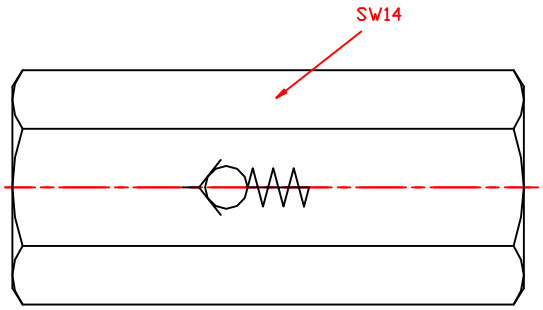

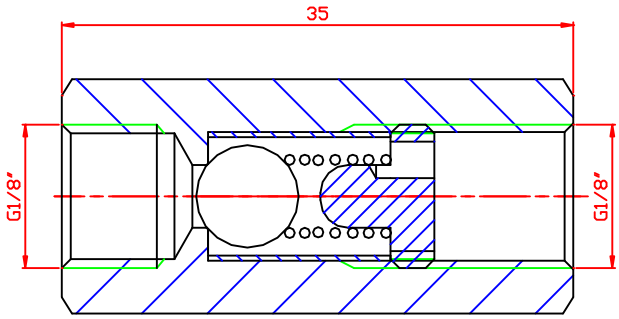

Durchfluss-Medien	Druckluft aufbereitet Flüssigkeiten in Abhängigkeit der verwendeten Werkstoffe
Bauart	Kugelrückschlagventil metallisch dichtend
Anschlüsse	beidseitig G1/8" Innengewinde mit Doppelnippel Art.Nr. 2505-1/8 kann beliebig ein Aussengewinde angebracht werden
Werkstoffe	Gehäuse Messing vernickelt Innenteile Messing blank Kugel aus rostfreiem Stahl oder Polyamid Feder aus rostfreiem Stahl
Betriebsdruck	0.1 - 8 bar
Öffnungsdruck	0.1 bar
Nennweite	4.50 mm
Normalnenndurchfluss	280 l/Min.*
Temperaturbereich	-10 bis +100°C (Polyamidkugel) -10 bis +150°C (Stahlkugel)
Zubehör	Doppelnippel Art. Nr. 2505-1/8
Bestellbezeichnung	**RV-101-1/8-F025-KS** (Stahlkugel) **RV-101-1/8-F025-KP** (Polyamidkugel)

Technische Änderungen bleiben jederzeit vorbehalten.

* Für SAB-Produkte wird im Allgemeinen als Durchflusskenngrösse der Normalnenndurchfluss in l/Min. angegeben. Der Durchfluss wird wie folgt gemessen: Vordruck p1 = 7 bar absolut, Druck nach dem Prüfling p2 = 6 bar absolut, Temperatur 20°C. Der Druckabfall Delta p = 1 bar, der über ein Drosselventil eingestellt wird.

SAB technology AG
Galenweg 6
CH-2540 Grenchen
Tel. +41 32 654 59 80
Fax +41 32 654 59 81
info@sab-tech.ch
www.sab-tech.ch

Rückschlagventil 102-1/8"

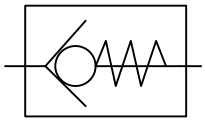

Technische Daten siehe Rückseite

Einsatz
Dieses Rückschlagventil mit Lippendichtung eignet sich gut im normalen Anwendungsbereich der Pneumatik.

Beschreibung
Bei diesem Rückschlagventil dichtet eine Lippendichtung aus Nitril. Das Rückschlagventil RV-102-1/8" hat beidseitig ein G1/8" Innengewinde für Leitungseinbau. Mit einem Doppelnippel kann wahlweise ein Aussengewinde angebracht werden. Der Durchfluss wird in einer Richtung vollständig gesperrt und in entgegengesetzter Richtung strömt die Luft ungedrosselt durch.

Wichtiger Hinweis
Rückschlagventile sind, wenn immer möglich, senkrecht einzubauen.

Vorteile
- Kompakte Bauweise
- Eingeprägtes Pneumatiksymbol
- Direkt aufschraubbar
- Lippendichtung

Lieferung
Einbaufertig, gemäss Bestellangaben

Technische Daten

Rückschlagventil G1/8" mit Lippendichtung

RV-102-1/8"

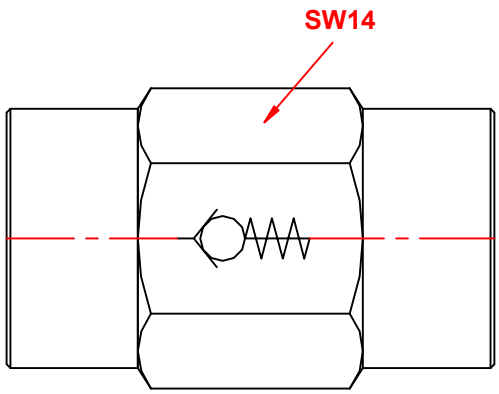

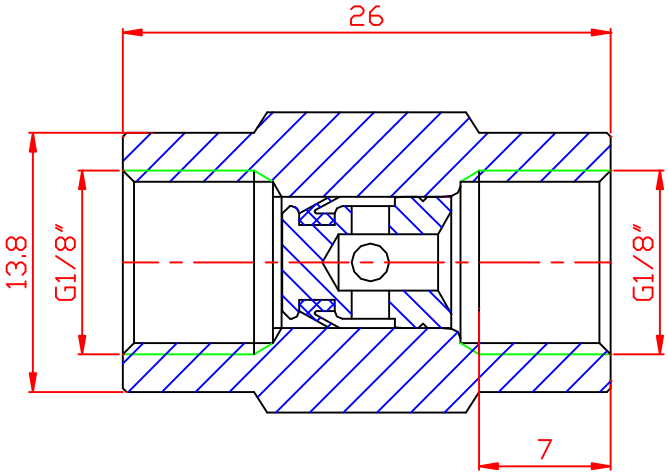

Durchfluss-Medien	Druckluft aufbereitet
Bauart	Rückschlagventil mit Lippendichtung
Anschlüsse	beidseitig G1/8" Innengewinde mit Doppelnippel Art.Nr. 2505-1/8 kann beliebig ein Aussengewinde angebracht werden
Werkstoffe	Gehäuse Messing vernickelt Innenteile Messing blank Lippendichtung aus Nitril
Betriebsdruck	0.3 - 8 bar
Öffnungsdruck	0.3 bar
Nennweite	2.8 mm
Normalnenndurchfluss	165 l/Min.*
Temperaturbereich	-10 bis +80°C
Zubehör	Doppelnippel Art. Nr. 2505-1/8
Bestellbezeichnung	**RV-102-1/8**

<u>Technische Änderungen bleiben jederzeit vorbehalten.</u>

* Für SAB-Produkte wird im Allgemeinen als Durchflusskenngrösse der Normalnenndurchfluss in l/Min. angegeben. Der Durchfluss wird wie folgt gemessen: Vordruck p1 = 7 bar absolut, Druck nach dem Prüfling p2 = 6 bar absolut, Temperatur 20°C. Der Druckabfall Delta p = 1 bar, der über ein Drosselventil eingestellt wird.

SAB technology AG
Galenweg 6
CH-2540 Grenchen
Tel. +41 32 654 59 80
Fax +41 32 654 59 81
info@sab-tech.ch
www.sab-tech.ch

Rückschlagventil 103-1/8"

Technische Daten siehe Rückseite

Einsatz
Dieses Rückschlagventil eignet sich gut im normalen Anwendungsbereich der Pneumatik.

Beschreibung
Bei diesem Rückschlagventil dichtet eine Stahlkugel auf einem O-Ring aus Nitril. Das Rückschlagventil RV-103-1/8" hat einerseits ein G1/8" Innengewinde und andererseits ein konisches R1/8" Aussengewinde. Der Durchfluss wird in einer Richtung vollständig gesperrt. In entgegengesetzter Richtung strömt die Luft ungedrosselt durch.

Wichtiger Hinweis
Rückschlagventile sind, wenn immer möglich, senkrecht einzubauen.

Vorteile
- Kompakte Bauweise
- Eingeprägtes Pneumatiksymbol
- Direkt aufschraubbar

Lieferung
Einbaufertig, gemäss Bestellangaben

Technische Daten

Kugelrückschlagventil G1/8"-R1/8"

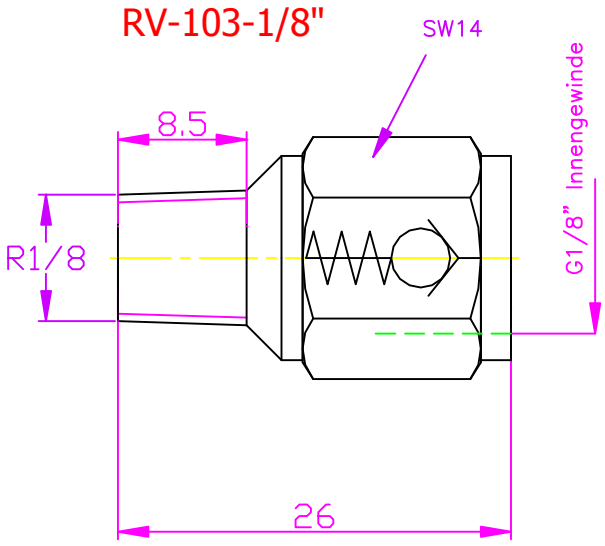

Durchfluss-Medien	Druckluft aufbereitet
Bauart	Kugelrückschlagventil, O-Ring dichtend
Anschlüsse	G1/8" Innengewinde R1/8" Aussengewinde (konisch)
Werkstoffe	Gehäuse Messing vernickelt Innenteile Messing blank Kugel aus rostfreiem Stahl O-Ring aus Viton
Betriebsdruck	0.3 - 8 bar
Öffnungsdruck	0.1 bar
Nennweite	4.3 mm
Normalnenndurchfluss	210l/Min.*
Temperaturbereich	-10 bis +80°C

Bestellbezeichnung	**RV-103-1/8**

Technische Änderungen bleiben jederzeit vorbehalten.

* Für SAB-Produkte wird im Allgemeinen als Durchflusskenngrösse der Normalnenndurchfluss in l/Min. angegeben. Der Durchfluss wird wie folgt gemessen: Vordruck p1 = 7 bar absolut, Druck nach dem Prüfling p2 = 6 bar absolut, Temperatur 20°C. Der Druckabfall Delta p = 1 bar, der über ein Drosselventil eingestellt wird.

SAB technology AG
Galenweg 6
CH-2540 Grenchen
Tel. +41 32 654 59 80
Fax +41 32 654 59 81
info@sab-tech.ch
www.sab-tech.ch

Rückschlagventil 104-1/8"

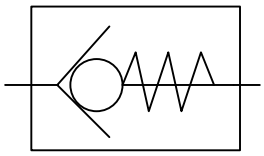

Technische Daten siehe Rückseite

Einsatz
Dieses Rückschlagventil mit sehr niedrigem Oeffnungsdruck eignet sich gut im Niederdruckbereich und für Vakuum.

Beschreibung
Bei diesem Rückschlagventil dichtet ein Schieber auf einem O-Ring aus Nitril. Das Rückschlagventil RV-104-1/8 hat beidseitig ein G1/8" Innengewinde für Leitungseinbau. Mit einem Doppelnippel kann wahlweise ein Aussengewinde angebracht werden. Der Durchfluss ist in einer Richtung vollständig gesperrt und in der entgegengesetzten Richtung strömt das Medium ungedrosselt durch.

Wichtiger Hinweis
Rückschlagventile sind, wenn immer möglich, senkrecht einzubauen.

Vorteile
- Kompakte Bauweise
- Tiefer Öffnungsdruck
- Eingeprägtes Pneumatiksymbol
- Direkt aufschraubbar
- O-Ring Dichtung

Lieferung
Einbaufertig, gemäss Bestellangaben

Technische Daten
Kolbenrückschlagventil G1/8"

RV-104-1/8"

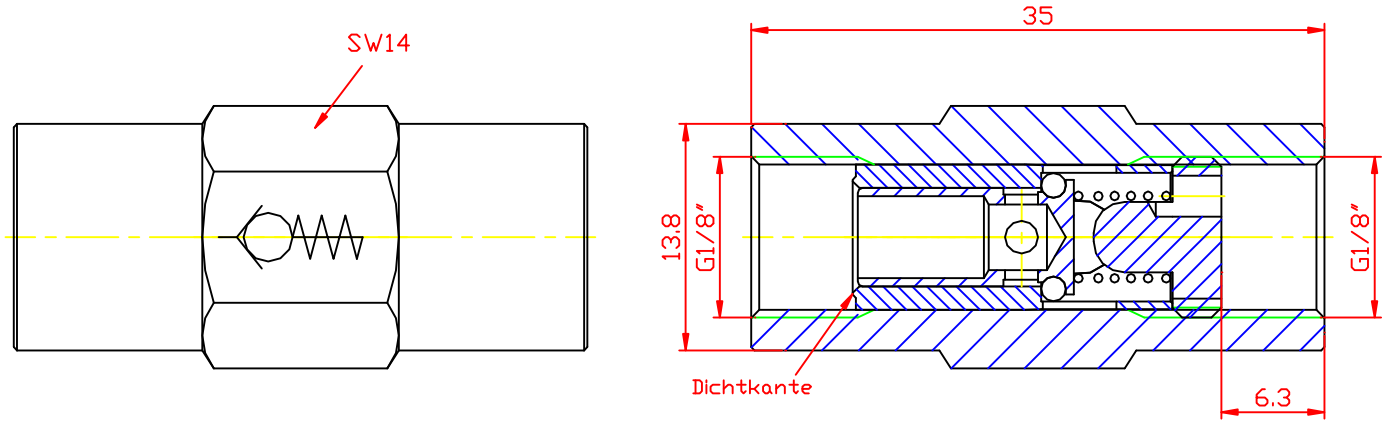

Durchfluss-Medien	Druckluft aufbereitet Flüssigkeiten in Abhängigkeit der verwendeten Werkstoffe
Bauart	Sitzventil mit O-Ring Dichtung
Anschlüsse	beidseitig G1/8" Innengewinde mit Doppelnippel Art.Nr. 2505-1/8 kann beliebig ein Aussengewinde angebracht werden
Werkstoffe	Gehäuse Messing vernickelt Innenteile Messing blank O-Ring Nitril Feder aus rostfreiem Stahl
Betriebsdruck	0.05 - 8 bar
Öffnungsdruck	0.05 bar
Nennweite	4.0 mm
Normalnenndurchfluss	310 l/Min.*
Temperaturbereich	-10 bis +100°C
Zubehör	Doppelnippel Art. Nr. 2505-1/8
Bestellbezeichnung	**RV-104-1/8**

Technische Änderungen bleiben jederzeit vorbehalten.

* Für SAB-Produkte wird im Allgemeinen als Durchflusskenngrösse der Normalnenndurchfluss in l/Min. angegeben. Der Durchfluss wird wie folgt gemessen: Vordruck p1 = 7 bar absolut, Druck nach dem Prüfling p2 = 6 bar absolut, Temperatur 20°C. Der Druckabfall Delta p = 1 bar, der über ein Drosselventil eingestellt wird.

SAB technology AG
Galenweg 6
CH-2540 Grenchen
Tel. +41 32 654 59 80
Fax +41 32 654 59 81
info@sab-tech.ch
www.sab-tech.ch

Rückschlagventil 105-1/8"

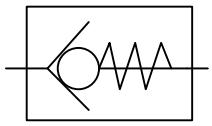

Technische Daten siehe Rückseite

Einsatz
Dieses Rückschlagventil wird mit einem Inbusschlüssel SW6 in eine Bohrung mit G1/8"- Gewinde eingeschraubt. Am Bohrgrund wird das Ventil mit einem O-Ring 5.3 x 1.78 mm abgedichtet (der O-Ring wird mitgeliefert).

Beschreibung
Der Durchfluss wird in Einschraubrichtung vollständig gesperrt. In entgegengesetzter Richtung strömt das Medium ungedrosselt durch.

Wichtiger Hinweis
Rückschlagventile sind, wenn immer möglich, senkrecht einzubauen.

Vorteile
- Kompakte Bauweise
- Minimalste Abmessungen
- Direkt in Bauelement einschraubbar
- O-Ring Dichtung

Lieferung
Einbaufertig inkl. O-Ring

Technische Daten
Einschraubrückschlagventil G1/8"

Bohrung im Bauteil

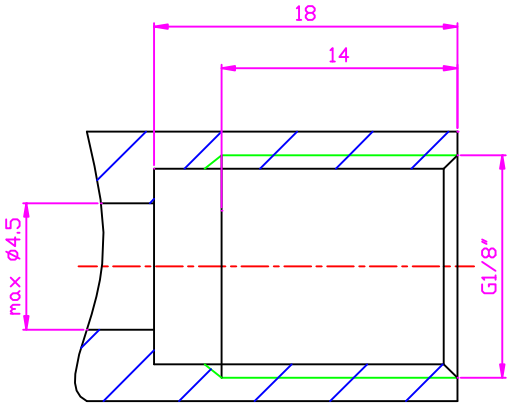

RV-105-1/8"

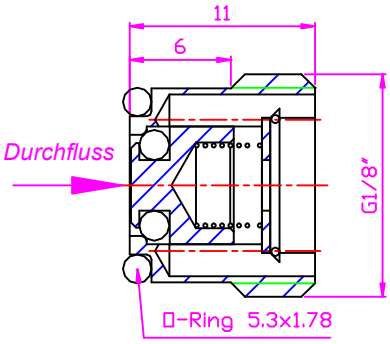

Durchfluss-Medien	Druckluft aufbereitet Flüssigkeiten in Abhängigkeit der verwendeten Werkstoffe
Bauart	Sitzventil, Einschraubrückschlagventil mit O-Ring-Dichtung
Befestigungsart	Einschrauben in ein G1/8"- Gewinde mit Inbusschlüssel SW6
Anschlüsse	am Rückschlagventil keine
Werkstoffe	Gehäuse Messing vernickelt Innenteile Messing blank Feder und Sicherungsring rostfreier Stahl O-Ringe Nitril
Betriebsdruck	0.15 - 8 bar
Öffnungsdruck	0.15 bar
Nennweite	3.7 mm
Normalnenndurchfluss	320 l/Min.*
Temperaturbereich	-10 bis +80°C

Bestellbezeichnung	**RV-105-1/8**

Technische Änderungen bleiben jederzeit vorbehalten.

* Für SAB-Produkte wird im Allgemeinen als Durchflusskenngrösse der Normalnenndurchfluss in l/Min. angegeben. Der Durchfluss wird wie folgt gemessen: Vordruck p1 = 7 bar absolut, Druck nach dem Prüfling p2 = 6 bar absolut, Temperatur 20°C. Der Druckabfall Delta p = 1 bar, der über ein Drosselventil eingestellt wird.

SAB technology AG
Galenweg 6
CH-2540 Grenchen
Tel. +41 32 654 59 80
Fax +41 32 654 59 81
info@sab-tech.ch
www.sab-tech.ch

Rückschlagventil 107-Ø8.8

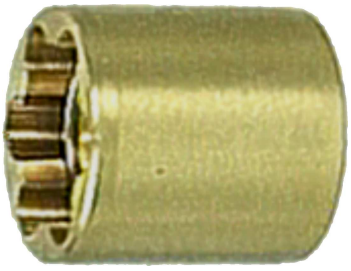

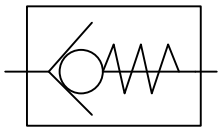

Technische Daten siehe Rückseite

Einsatz
Dieses Rückschlagventil in Patronenausführung (Cartridge) kann in eine verlängerte Kernlochbohrung Ø8.8 eingepresst werden. Die Durchflussrichtung kann frei gewählt werden.

Beschreibung
Der Durchfluss wird in einer Richtung vollständig gesperrt. In entgegengesetzter Richtung strömt das Medium ungedrosselt durch.

Wichtiger Hinweis
Rückschlagventile sind, wenn immer möglich, senkrecht einzubauen.

Vorteile
- Kompakte Bauweise
- Minimalste Abmessungen
- Direkt in Bauelement einpressbar
- O-Ring-Dichtung

Lieferung
Einbaufertig, gemäss Bestellangaben

Technische Daten
Einpressrückschlagventil Ø8.8

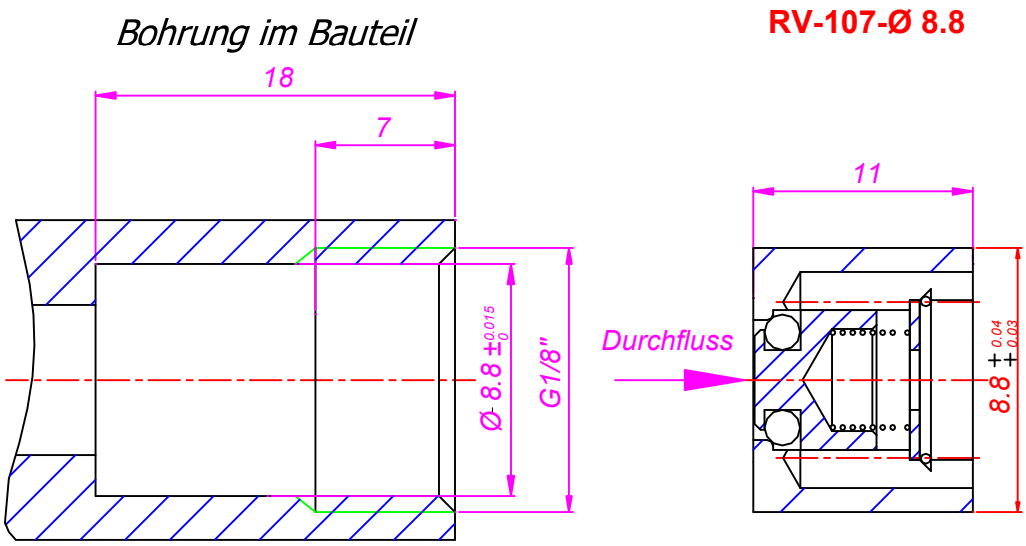

Durchfluss-Medien	Druckluft aufbereitet Flüssigkeiten in Abhängigkeit der Werkstoffe
Bauart	Sitzventil, Einpressrückschlagventil mit O-Ring Dichtung
Befestigungsart	Einpressen in ein Loch Ø 8.8 mm
Anschlüsse	am Rückschlagventil keine
Werkstoffe	Gehäuse Messing blank Innenteile Messing blank Feder und Sicherungsring aus rostfreiem Stahl O-Ring Nitril
Betriebsdruck	0.15 - 8 bar
Öffnungsdruck	0.15 bar
Nennweite	3.70 mm
Normalnenndurchfluss	320 l/Min.*
Temperaturbereich	-10 bis +80°C

Bestellbezeichnung	**RV-107-1/8**

<u>Technische Änderungen bleiben jederzeit vorbehalten.</u>

* Für SAB-Produkte wird im Allgemeinen als Durchflusskenngrösse der Normalnenndurchfluss in l/Min. angegeben. Der Durchfluss wird wie folgt gemessen: Vordruck p1 = 7 bar absolut, Druck nach dem Prüfling p2 = 6 bar absolut, Temperatur 20°C. Der Druckabfall Delta p = 1 bar, der über ein Drosselventil eingestellt wird.

SAB technology AG
Galenweg 6
CH-2540 Grenchen
Tel. +41 32 654 59 80
Fax +41 32 654 59 81
info@sab-tech.ch
www.sab-tech.ch

Rückschlagventil 108-Ø8.8

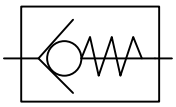

Technische Daten siehe Rückseite

Einsatz
Dieses Rückschlagventil in Patronenausführung (Cartridge) kann in eine verlängerte Kernlochbohrung Ø8.8 eingeschoben werden und wird mittels einem O-Ring abgedichtet. Das Rückschlagventil dichtet mit einer Lippendichtung. Die Durchflussrichtung kann frei gewählt werden.

Beschreibung
Der Durchfluss wird in einer Richtung vollständig gesperrt. In entgegengesetzter Richtung strömt das Medium ungedrosselt durch.

Wichtiger Hinweis
Rückschlagventile sind, wenn immer möglich, senkrecht einzubauen.

Vorteile
- Kompakte Bauweise
- Minimalste Abmessungen
- Direkt in Bauelement einschiebbar
- Lippendichtung

Lieferung
Einbaufertig, gemäss Bestellangaben

Technische Daten

Einschieberückschlagventil mit Lippendichtung Ø8.8

RV-108-Ø 8.8

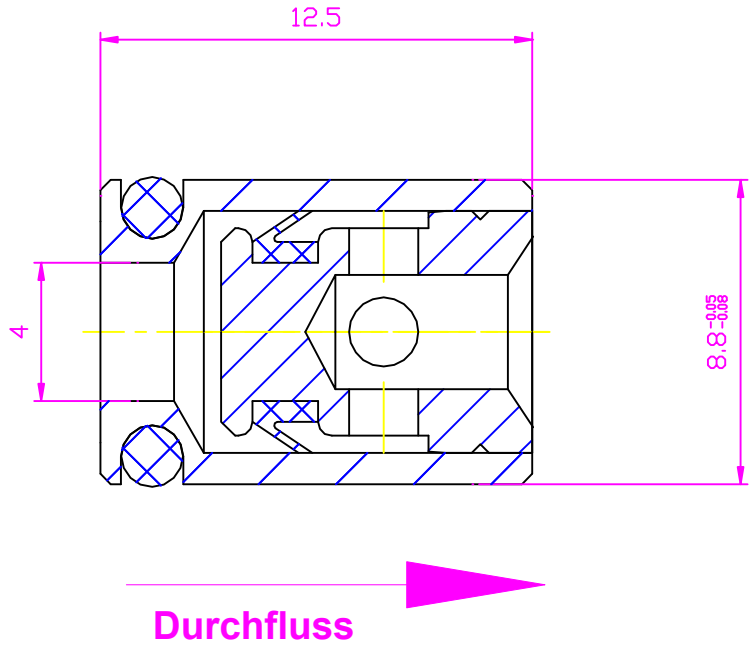

Durchfluss-Medien	Druckluft aufbereitet Flüssigkeiten in Abhängigkeit der verwendeten Werkstoffe
Bauart	Einschieberückschlagventil mit Lippendichtung
Befestigungsart	Einschieben in ein Loch Ø 8.8
Anschlüsse	am Rückschlagventil keine
Werkstoffe	Gehäuse Messing blank Innenteile Messing blank Lippendichtung und O-Ring Nitril
Betriebsdruck	0.3 - 8 bar
Öffnungsdruck	0.3 bar
Nennweite	3.0 mm
Normalnenndurchfluss	160 l/Min.*
Temperaturbereich	-10 bis +80°C

Bestellbezeichnung	**RV-108-Ø 8.8**

Technische Änderungen bleiben jederzeit vorbehalten.

* Für SAB-Produkte wird im Allgemeinen als Durchflusskenngrösse der Normalnenndurchfluss in l/Min. angegeben. Der Durchfluss wird wie folgt gemessen: Vordruck p1 = 7 bar absolut, Druck nach dem Prüfling p2 = 6 bar absolut, Temperatur 20°C. Der Druckabfall Delta p = 1 bar, der über ein Drosselventil eingestellt wird.

SAB technology AG
Galenweg 6
CH-2540 Grenchen
Tel. +41 32 654 59 80
Fax +41 32 654 59 81
info@sab-tech.ch
www.sab-tech.ch

Rückschlagventil 1/4"

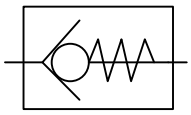

Technische Daten siehe Rückseite

Einsatz
Dieses Rückschlagventil eignet sich gut für den normalen Anwendungsbereich in der Pneumatik. Gleichzeitig ersetzt es eine Schwenkverschraubung und ist direkt am Einsatzort in ein G1/8" Gewinde einschraubbar.

Beschreibung
Das Rückschlagventil in Hohlschraubenbauweise mit 360° drehbarem Schwenkarm dichtet mit einer Lippenendichtung aus Nitril. Das Rückschlagventil G1/4" ist für Zuluft- oder Abluftdurchgang lieferbar und ist mit einem Pneumatiksymbol und Buchstaben gekennzeichnet. Der Durchfluss wird in einer Richtung vollständig gesperrt und in entgegengesetzter Richtung strömt die Luft ungedrosselt durch.

Vorteile
- Kompakte Bauweise
- Erfordert keine zusätzlichen Verschraubungen
- Das Ventil kann direkt am Einsatzort eingeschraubt werden
- Schwenkarm 360° drehbar
- Eingeprägtes Pneumatiksymbol
- Für Zu- oder Abluftdurchgang einsetzbar
- Mit unverlierbaren Dichtungen

Lieferung
Einbaufertig, gemäss Bestellangaben

Technische Daten

Rückschlagventil G1/4" mit Lippendichtung

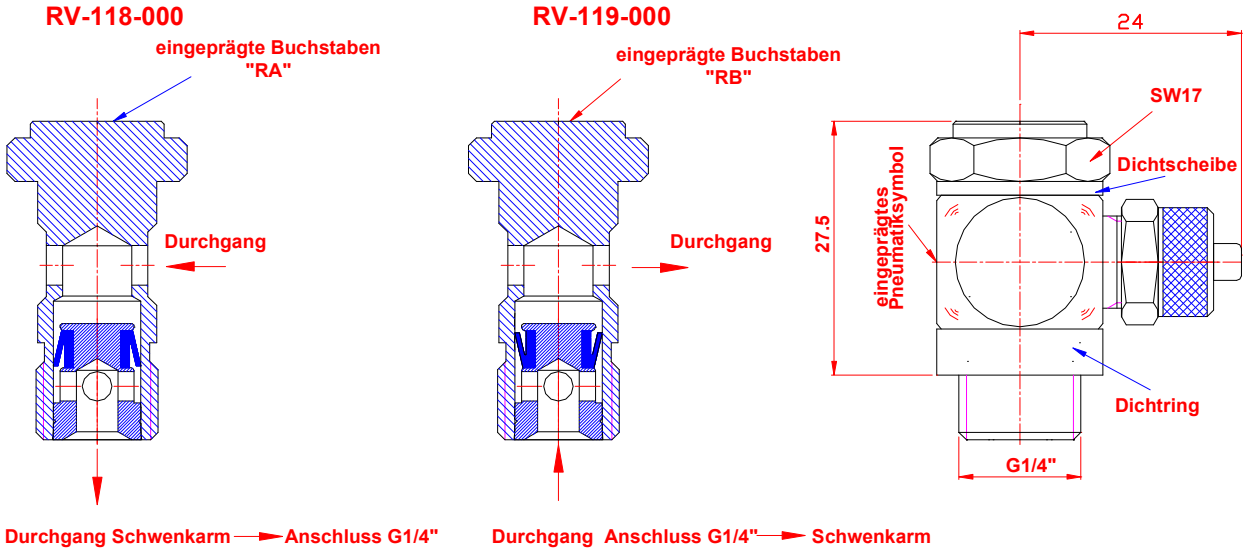

Durchfluss-Medien	Druckluft aufbereitet
Bauart	Rückschlagventil in Hohlschraubenbauweise Rückschlagventil dichtet mit einer Lippendichtung aus Nitril
Anschlüsse	Der Druckluftanschluss (P) am Schwenkarm ist in folgenden Ausführungen lieferbar: a) mit Rapidanschlüssen für Schlauch 6/4, 8/6 und 10/8 mm b) mit G1/4" oder G1/8" Innengewinden c) mit Steckanschlüssen für Schlauch Ø6, 8 oder 10 mm
Werkstoffe	Hohlschraube und Schwenkarm Messing vernickelt Innenteile Messing blank Lippendichtung aus Nitril Feder aus rostfreiem Stahl
Betriebsdruck	0.2- 8 bar
Öffnungsdruck	0.15 bar
Nennweite	4.50 mm
Normalnenndurchfluss	300 l/Min.*
Temperaturbereich	-10 bis +80°C
Ausführung	Der Schwenkarm ist mit einem Pneumatiksymbol, die Hohlschraube mit Buchstaben gekennzeichnet RA steht für Durchgang vom Schwenkarm zum Anschluss G 1/4" RB steht für Durchgang vom Anschluss G1/4" zum Schwenkarm
Bestellbezeichnung	**RV-118-000** Durchgang vom Schwenkarm zu Anschluss G1/4" **RV-119-000** Durchgang von Anschluss G1/4" zum Schwenkarm (000 durch Kunde zu definierende Schlauch-Anschlussgrösse siehe Buchstaben a, b und c unter "Anschlüsse")
Bestellbeispiele	**RV-118-6/4** **RV-118-4** **RV-119-1/4**

<u>Technische Änderungen bleiben jederzeit vorbehalten.</u>

* Für SAB-Produkte wird im Allgemeinen als Durchflusskenngrösse der Normalnenndurchfluss in l/Min. angegeben. Der Durchfluss wird wie folgt gemessen: Vordruck p1 = 7 bar absolut, Druck nach dem Prüfling p2 = 6 bar absolut, Temperatur 20°C. Der Druckabfall Delta p = 1 bar, der über ein Drosselventil eingestellt wird.

SAB technology AG
Galenweg 6
CH-2540 Grenchen
Tel. +41 32 654 59 80
Fax +41 32 654 59 81
info@sab-tech.ch
www.sab-tech.ch

Rückschlagventil 100-1/4"

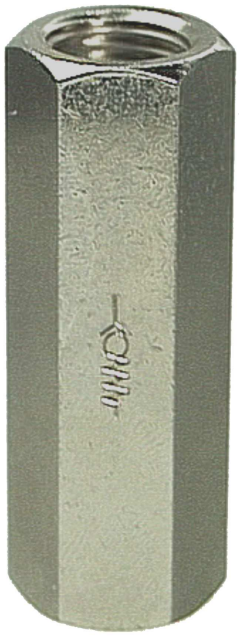

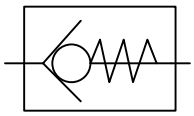

Technische Daten siehe Rückseite

Einsatz
Dieses Rückschlagventil eignet sich gut für Flüssigkeiten und für den normalen Anwendungsbereich in der Pneumatik.

Beschreibung
Bei diesem Rückschlagventil dichtet eine Kugel wahlweise aus Stahl oder Polyamid auf einem O-Ring aus Nitril. Das Rückschlagventil RV-100-1/4" hat beidseitig ein G1/4" Innengewinde für den Leitungseinbau. Mit einem Doppelnippel kann wahlweise ein Aussengewinde angebracht werden. Der Durchfluss wird in einer Richtung vollständig gesperrt und in entgegengesetzter Richtung strömt das Medium ungedrosselt durch.

Wichtiger Hinweis
Rückschlagventile sind, wenn immer möglich, senkrecht einzubauen.

Vorteile
- Kompakte Bauweise
- Tiefer Öffnungsdruck
- Eingeprägtes Pneumatiksymbol
- Direkt aufschraubbar
- O-Ring Dichtung

Lieferung
Einbaufertig, gemäss Bestellangaben

Technische Daten
Kugelrückschlagventil G1/4"

RV-100-1/4"

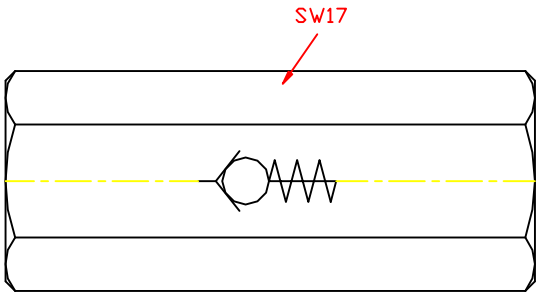

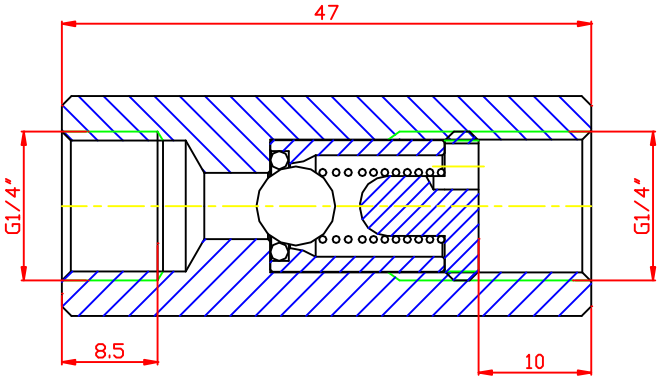

Durchfluss-Medien	Druckluft aufbereitet Flüssigkeiten in Abhängigkeit der verwendeten Werkstoffe
Bauart	Kugelrückschlagventil mit O-Ring Dichtung
Anschlüsse	beidseitig G1/4" - Gewinde mit Doppelnippel Art.Nr. 2505-1/4 kann beliebig ein Aussengewinde angebracht werden
Werkstoffe	Gehäuse Messing vernickelt Innenteile Messing blank O-Ring aus Nitril Kugel aus rostfreiem Stahl oder Polyamid Feder aus rostfreiem Stahl
Betriebsdruck	0.2 - 8 bar
Öffnungsdruck	0.2 bar
Nennweite	5.50 mm
Normalnenndurchfluss	630 l/Min.*
Temperaturbereich	-10 bis +100°C (Polyamidkugel) -10 bis +150°C (Stahlkugel)
Zubehör	Doppelnippel Art. Nr. 2505-1/4
Bestellbezeichnung	**RV-100-1/4-F040-KS** (Stahlkugel) **RV-100-1/4-F040-KP** (Polyamidkugel)

Technische Änderungen bleiben jederzeit vorbehalten.

* Für SAB-Produkte wird im Allgemeinen als Durchflusskenngrösse der Normalnenndurchfluss in l/Min. angegeben. Der Durchfluss wird wie folgt gemessen: Vordruck p1 = 7 bar absolut, Druck nach dem Prüfling p2 = 6 bar absolut, Temperatur 20°C. Der Druckabfall Delta p = 1 bar, der über ein Drosselventil eingestellt wird.

SAB technology AG
Galenweg 6
CH-2540 Grenchen
Tel. +41 32 654 59 80
Fax +41 32 654 59 81
info@sab-tech.ch
www.sab-tech.ch

Rückschlagventil 101-1/4"

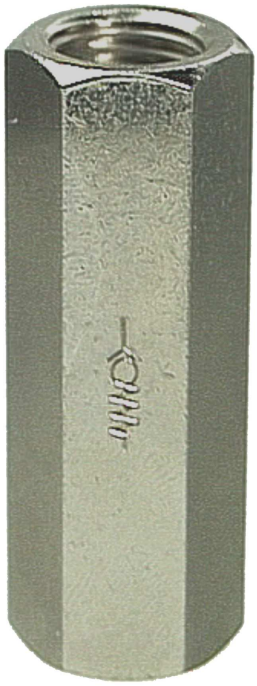

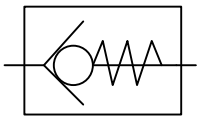

Technische Daten siehe Rückseite

Einsatz
Dieses Rückschlagventil eignet sich gut für Flüssigkeiten und für den normalen Anwendungsbereich in der Pneumatik.

Beschreibung
Bei diesem Rückschlagventil dichtet eine Kugel aus Stahl oder Polyamid auf einem Ventilsitz aus Messing. Es hat den Vorteil, dass eventuelle Verunreinigungen nicht auf dem Dichtsitz festkleben, wie es z.B. bei Gummidichtungen vorkommen kann. Das Rückschlagventil RV-101-1/4 hat beidseitig ein Innengewinde G1/4" für Leitungseinbau. Mit einem Doppelnippel kann wahlweise ein Aussengewinde angebracht werden. Der Durchfluss wird in einer Richtung vollständig gesperrt. In entgegengesetzter Richtung strömt das Medium ungedrosselt durch.

Wichtiger Hinweis
Rückschlagventile sind, wenn immer möglich, senkrecht einzubauen.

Vorteile
- Kompakte Bauweise
- Tiefer Öffnungsdruck
- Dichtet metallisch
- Direkt aufschraubbar
- Eingeprägtes Pneumatiksymbol

Lieferung
Einbaufertig, gemäss Bestellangaben

Technische Daten
Kugelrückschlagventil G1/4"

RV-101-1/4"

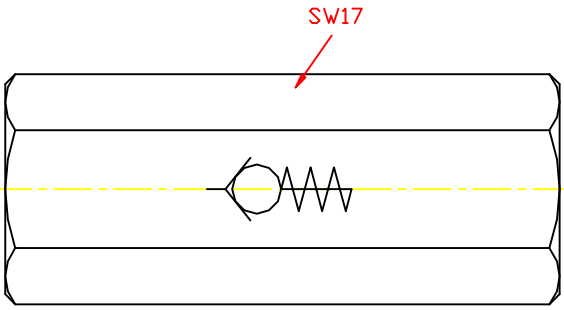

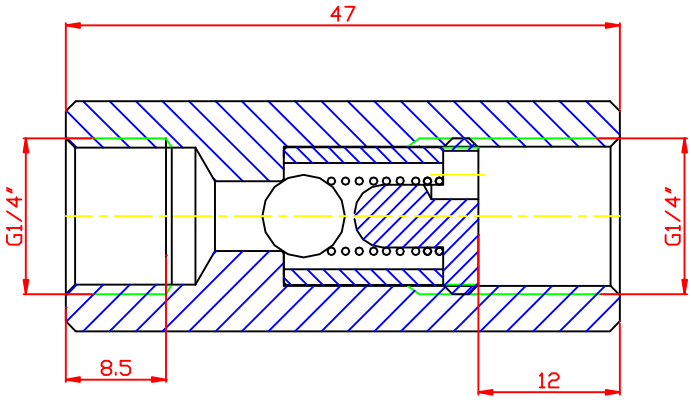

Durchfluss-Medien	Druckluft aufbereitet Flüssigkeiten in Abhängigkeit der verwendeten Werkstoffe
Bauart	Kugelrückschlagventil metallisch dichtend
Anschlüsse	beidseitig G1/4" Innengewinde mit Doppelnippel Art.Nr. 2505-1/4 kann beliebig ein Aussengewinde angebracht werden
Werkstoffe	Gehäuse Messing vernickelt Innenteile Messing blank Kugel aus rostfreiem Stahl oder Polyamid Feder aus rostfreiem Stahl
Betriebsdruck	0.15 - 8 bar
Öffnungsdruck	0.15 bar
Nennweite	5.50 mm
Normalnenndurchfluss	600 l/Min.*
Temperaturbereich	-10 bis +100°C (Polyamidkugel) -10 bis +150°C (Stahlkugel)
Zubehör	Doppelnippel Art. Nr. 2505-1/4
Bestellbezeichnung	**RV-101-1/4-F040-KS** (Stahlkugel) **RV-101-1/4-F040-KP** (Polylamidkugel)

Technische Änderungen bleiben jederzeit vorbehalten.

* Für SAB-Produkte wird im Allgemeinen als Durchflusskenngrösse der Normalnenndurchfluss in l/Min. angegeben. Der Durchfluss wird wie folgt gemessen: Vordruck p1 = 7 bar absolut, Druck nach dem Prüfling p2 = 6 bar absolut, Temperatur 20°C. Der Druckabfall Delta p = 1 bar, der über ein Drosselventil eingestellt wird.

SAB technology AG
Galenweg 6
CH-2540 Grenchen
Tel. +41 32 654 59 80
Fax +41 32 654 59 81
info@sab-tech.ch
www.sab-tech.ch

Rückschlagventil 102-1/4"

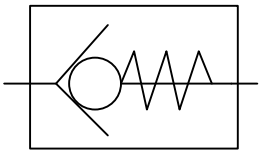

Technische Daten siehe Rückseite

Einsatz
Dieses Rückschlagventil mit Lippendichtung eignet sich gut im normalen Anwendungsbereich der Pneumatik.

Beschreibung
Bei diesem Rückschlagventil dichtet eine Lippendichtung aus Nitril. Das Rückschlagventil RV-102-1/4" hat beidseitig ein G1/4"- Innengewinde für Leitungseinbau. Mit einem Doppelnippel kann wahlweise ein Aussengewinde angebracht werden. Der Durchfluss wird in einer Richtung vollständig gesperrt und in entgegengesetzter Richtung strömt die Luft ungedrosselt durch.

Wichtiger Hinweis
Rückschlagventile sind, wenn immer möglich, senkrecht einzubauen.

Vorteile
- Kompakte Bauweise
- Eingeprägtes Pneumatiksymbol
- Direkt aufschraubbar
- Lippendichtung

Lieferung
Einbaufertig, gemäss Bestellangaben

Technische Daten

Rückschlagventil G1/4" mit Lippendichtung

RV-102-1/4"

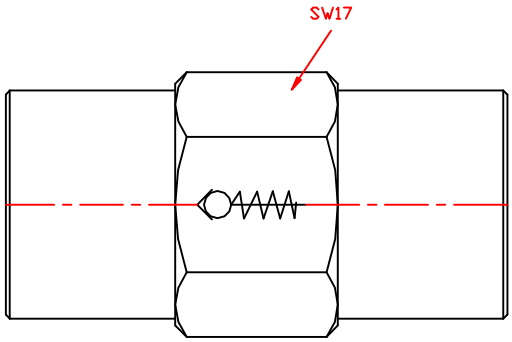

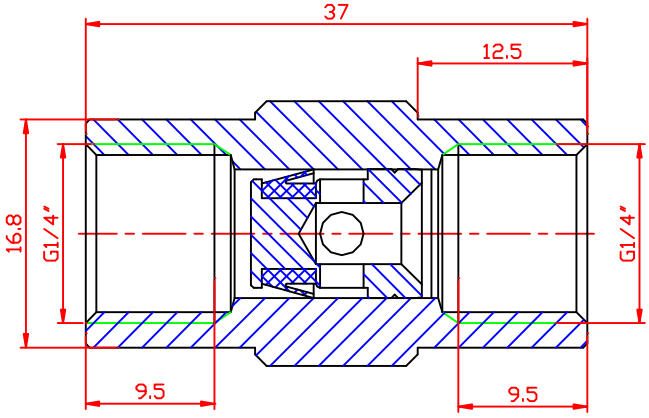

Durchfluss-Medien	Druckluft aufbereitet
Bauart	Rückschlagventil mit Lippendichtung
Anschlüsse	beidseitig G1/4" Innengewinde mit Doppelnippel Art.Nr. 2505-1/4 kann beliebig ein Aussengewinde angebracht werden
Werkstoffe	Gehäuse Messing vernickelt Innenteile Messing blank Lippendichtung aus Nitril
Betriebsdruck	0.3 - 8 bar
Öffnungsdruck	0.2 bar
Nennweite	4.5 mm
Normalnenndurchfluss	345 l/Min.*
Temperaturbereich	-10 bis +80°C
Zubehör	Doppelnippel Art. Nr. 2505-1/4
Bestellbezeichnung	**RV-102-1/4**

Technische Änderungen bleiben jederzeit vorbehalten.

* Für SAB-Produkte wird im Allgemeinen als Durchflusskenngrösse der Normalnenndurchfluss in l/Min. angegeben. Der Durchfluss wird wie folgt gemessen: Vordruck p1 = 7 bar absolut, Druck nach dem Prüfling p2 = 6 bar absolut, Temperatur 20°C. Der Druckabfall Delta p = 1 bar, der über ein Drosselventil eingestellt wird.

SAB technology AG
Galenweg 6
CH-2540 Grenchen
Tel. +41 32 654 59 80
Fax +41 32 654 59 81
info@sab-tech.ch
www.sab-tech.ch

Rückschlagventil 103-1/4"

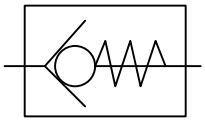

Technische Daten siehe Rückseite

Einsatz
Dieses Rückschlagventil mit Lippendichtung eignet sich gut im normalen Anwendungsbereich der Pneumatik.

Beschreibung
Bei diesem Rückschlagventil dichtet eine Stahlkugel auf einem O-Ring aus Viton. Das Rückschlagventil RV-103-1/4" hat einerseits ein G1/4" Innengewinde und andererseits ein konisches R1/4" Aussengewinde. Der Durchfluss wird in einer Richtung vollständig gesperrt. In entgegengesetzter Richtung strömt die Luft ungedrosselt durch.

Wichtiger Hinweis
Rückschlagventile sind, wenn immer möglich, senkrecht einzubauen.

Vorteile
- Kompakte Bauweise
- Eingeprägtes Pneumatiksymbol
- Direkt aufschraubbar

Lieferung
Einbaufertig, gemäss Bestellangaben

Technische Daten

Kugelrückschlagventil G1/4"-R1/4"

RV-103-1/4"

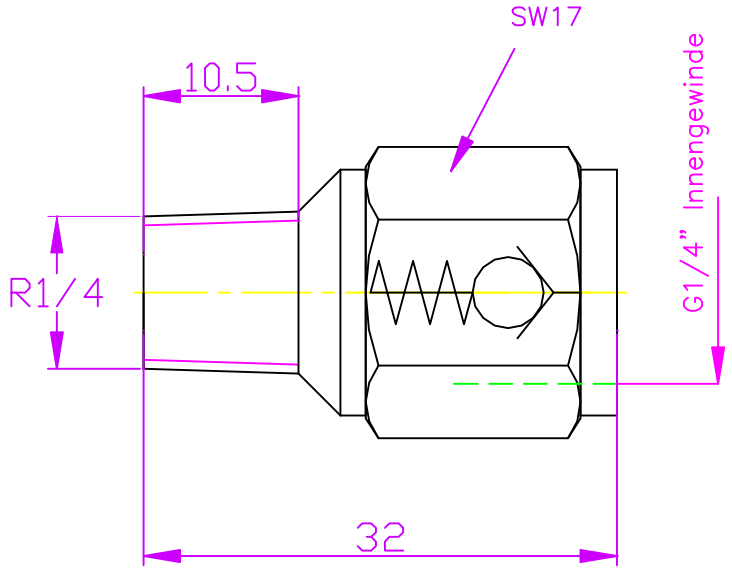

Durchfluss-Medien	Druckluft aufbereitet
Bauart	Kugelrückschlagventil, O-Ring dichtend
Anschlüsse	G1/4" Innengewinde R1/4" Aussengewinde (konisch)
Werkstoffe	Gehäuse Messing vernickelt Innenteile Messing blank Kugel aus rostfreiem Stahl O-Ring aus Viton
Betriebsdruck	0.1 - 8 bar
Öffnungsdruck	0.1 bar
Nennweite	6.9 mm
Normalnenndurchfluss	365 l/Min.*
Temperaturbereich	-10 bis +80°C

Bestellbezeichnung	**RV-103-1/4**

Technische Änderungen bleiben jederzeit vorbehalten.

* Für SAB-Produkte wird im Allgemeinen als Durchflusskenngrösse der Normalnenndurchfluss in l/Min. angegeben. Der Durchfluss wird wie folgt gemessen: Vordruck p1 = 7 bar absolut, Druck nach dem Prüfling p2 = 6 bar absolut, Temperatur 20°C. Der Druckabfall Delta p = 1 bar, der über ein Drosselventil eingestellt wird.

SAB technology AG
Galenweg 6
CH-2540 Grenchen
Tel. +41 32 654 59 80
Fax +41 32 654 59 81
info@sab-tech.ch
www.sab-tech.ch

Rückschlagventil 104-1/4"

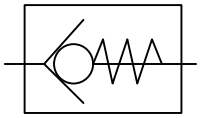

Technische Daten siehe Rückseite

Einsatz
Dieses Rückschlagventil mit sehr niedrigem Oeffnungsdruck eignet sich gut im Niederdruckbereich und für Vakuum.

Beschreibung
Bei diesem Rückschlagventil dichtet ein Schieber auf einem O-Ring aus Nitril. Das Rückschlagventil RV-104-1/4 hat beidseitig ein G1/4 Innengewinde für Leitungseinbau. Mit einem Doppelnippel kann wahlweise ein Aussengewinde angebracht werden. Der Durchfluss ist in einer Richtung vollständig gesperrt. In der entgegengesetzten Richtung strömt das Medium ungedrosselt durch.

Wichtiger Hinweis
Rückschlagventile sind, wenn immer möglich, senkrecht einzubauen.

Vorteile
- Kompakte Bauweise
- Tiefer Öffnungsdruck
- Eingeprägtes Pneumatiksymbol
- Direkt aufschraubbar
- O-Ring Dichtung

Lieferung
Einbaufertig, gemäss Bestellangaben

Technische Daten
Kolbenrückschlagventil G1/4"

RV-104-1/4"

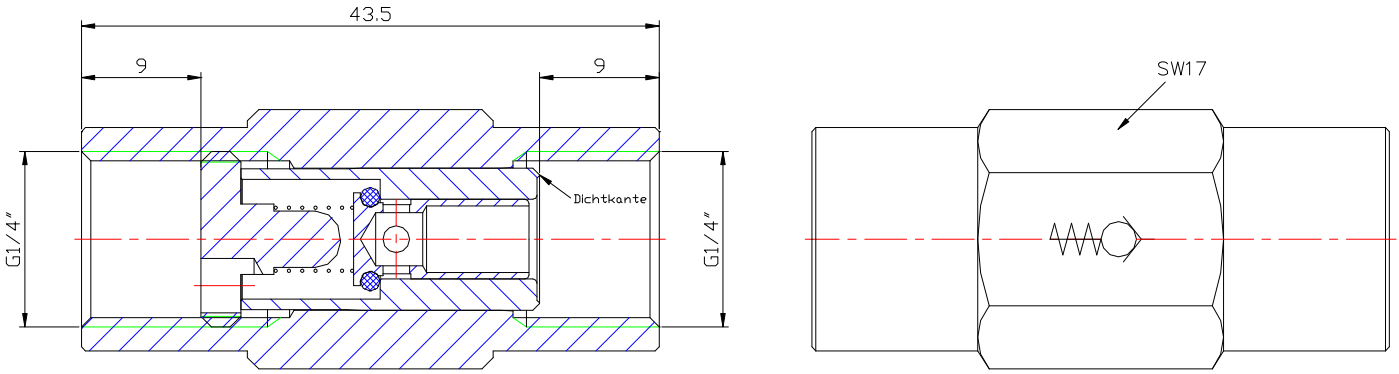

Durchfluss-Medien	Druckluft aufbereitet Flüssigkeiten in Abhängigkeit der verwendeten Werkstoffe
Bauart	Sitzventil mit O-Ring Dichtung
Anschlüsse	Beidseitig G1/4" Innengewinde Mit Doppelnippel Art.Nr. 2505-1/4 kann beliebig ein Aussengewinde angebracht werden
Werkstoffe	Gehäuse Messing vernickelt Innenteile Messing blank O-Ring Nitril Feder rostfreier Stahl
Betriebsdruck	0.05 - 8 bar
Öffnungsdruck	0.05 bar
Nennweite	4.20 mm
Normalnenndurchfluss	375 l/Min.*
Temperaturbereich	-10 bis +100°C
Zubehör	Doppelnippel Art. Nr. 2505-1/4
Bestellbezeichnung	**RV-104-1/4**

Technische Änderungen bleiben jederzeit vorbehalten.

* Für SAB-Produkte wird im Allgemeinen als Durchflusskenngrösse der Normalnenndurchfluss in l/Min. angegeben. Der Durchfluss wird wie folgt gemessen: Vordruck p1 = 7 bar absolut, Druck nach dem Prüfling p2 = 6 bar absolut, Temperatur 20°C. Der Druckabfall Delta p = 1 bar, der über ein Drosselventil eingestellt wird.

SAB technology AG
Galenweg 6
CH-2540 Grenchen
Tel. +41 32 654 59 80
Fax +41 32 654 59 81
info@sab-tech.ch
www.sab-tech.ch

Rückschlagventil 105-1/4"

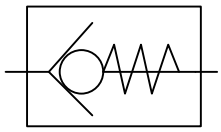

Technische Daten siehe Rückseite

Einsatz
Dieses Rückschlagventil wird mit einem Inbusschlüssel SW8 in eine Bohrung mit G1/4" Gewinde eingeschraubt. Am Bohrungsgrund wird das Ventil mit einem O-Ring 8 x 1.7 mm abgedichtet (der O-Ring wird mitgeliefert).

Beschreibung
Der Durchfluss wird in Einschraubrichtung vollständig gesperrt. In entgegengesetzter Richtung strömt das Medium ungedrosselt durch.

Wichtiger Hinweis
Rückschlagventile sind, wenn immer möglich, senkrecht einzubauen.

Vorteile
- Kompakte Bauweise
- Minimalste Abmessungen
- Direkt in Bauelement einschraubbar
- O-Ring Dichtung

Lieferung
Einbaufertig inkl. O-Ring

Technische Daten
Einschraubrückschlagventil G1/4"

Bohrung im Bauteil

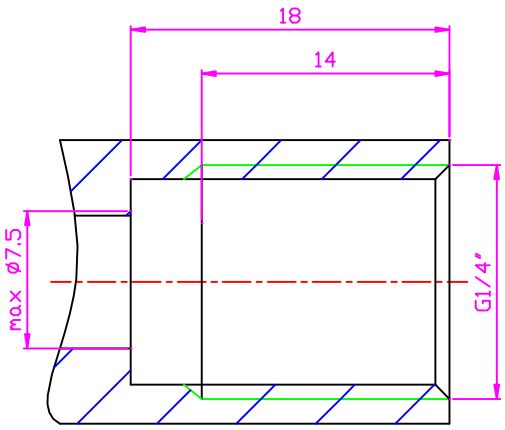

RV-105-1/4"

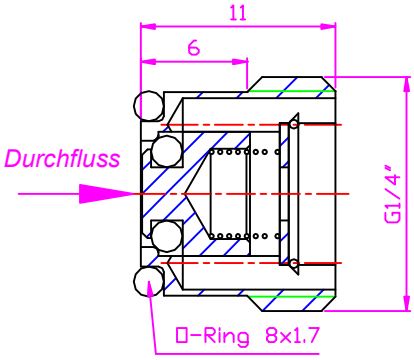

Durchfluss-Medien	Druckluft aufbereitet Flüssigkeiten in Abhängigkeit der verwendeten Werkstoffe
Bauart	Sitzventil, Einschraubrückschlagventil mit O-Ring Dichtung
Befestigungsart	Einschrauben in ein G1/4" Gewinde mit Inbusschlüssel SW8
Anschlüsse	am Rückschlagventil keine
Werkstoffe	Gehäuse Messing vernickelt Innenteile Messing blank Feder und Sicherungsring rostfreier Stahl O-Ringe Nitril
Betriebsdruck	0.15 - 8 bar
Öffnungsdruck	0.15 bar
Nennweite	5.30 mm
Normalnenndurchfluss	605 l/Min.*
Temperaturbereich	-10 bis +80°C

Bestellbezeichnung	**RV-105-1/4**

Technische Änderungen bleiben jederzeit vorbehalten.

* Für SAB-Produkte wird im Allgemeinen als Durchflusskenngrösse der Normalnenndurchfluss in l/Min. angegeben. Der Durchfluss wird wie folgt gemessen: Vordruck p1 = 7 bar absolut, Druck nach dem Prüfling p2 = 6 bar absolut, Temperatur 20°C. Der Druckabfall Delta p = 1 bar, der über ein Drosselventil eingestellt wird.

SAB technology AG
Galenweg 6
CH-2540 Grenchen
Tel. +41 32 654 59 80
Fax +41 32 654 59 81
info@sab-tech.ch
www.sab-tech.ch

Rückschlagventil 107-Ø11.8

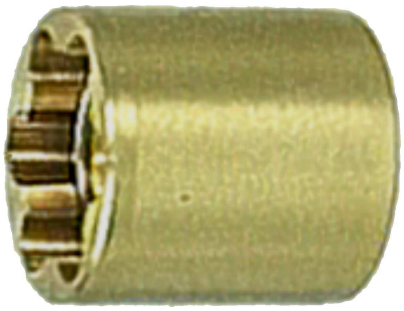

Technische Daten siehe Rückseite

Einsatz
Dieses Rückschlagventil in Patronenausführung (Cartridge) kann in eine verlängerte Kernlochbohrung Ø11.8 eingepresst werden. Die Durchflussrichtung kann frei gewählt werden.

Beschreibung
Der Durchfluss wird in einer Richtung vollständig gesperrt. In entgegengesetzter Richtung strömt das Medium ungedrosselt durch.

Wichtiger Hinweis
Rückschlagventile sind, wenn immer möglich, senkrecht einzubauen.

Vorteile
- Kompakte Bauweise
- Minimalste Abmessungen
- Direkt in Bauelement einpressbar
- O-Ring Dichtung

Lieferung
Einbaufertig, gemäss Bestellangaben

Technische Daten
Einpressrückschlagventil Ø11.8

Bohrung im Bauteil

RV-107-Ø 11.8

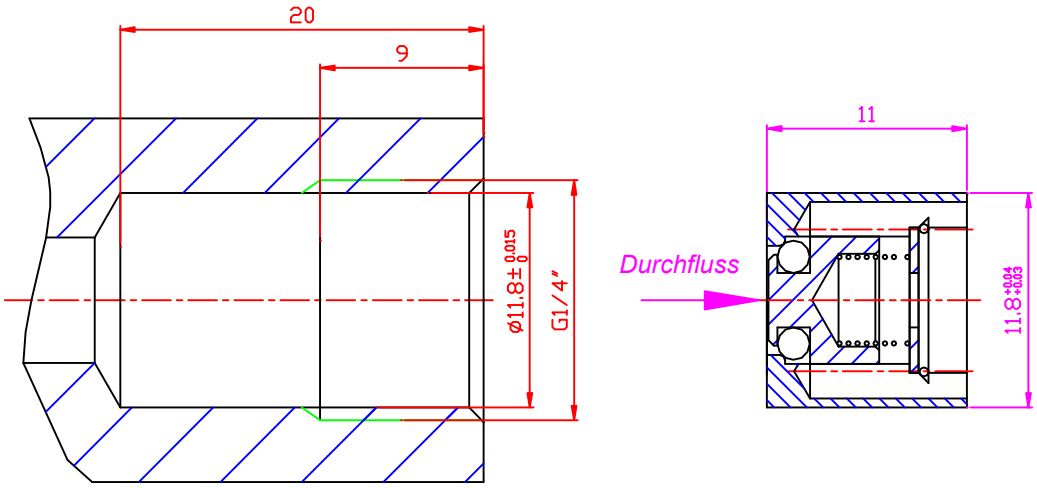

Durchfluss-Medien	Druckluft aufbereitet Flüssigkeiten in Abhängigkeit der verwendeten Werkstoffe
Bauart	Sitzventil, Einpressrückschlagventil mit O-Ring Dichtung
Befestigungsart	Einpressen in ein Loch Ø 11.8 mm
Anschlüsse	am Rückschlagventil keine
Werkstoffe	Gehäuse Messing blank Innenteile Messing blank Feder und Sicherungsring aus rostfreiem Stahl O-Ring Nitril
Betriebsdruck	0.15 - 8 bar
Öffnungsdruck	0.15 bar
Nennweite	5.30 mm
Normalnenndurchfluss	605 l/Min.*
Temperaturbereich	-10 bis +80°C

Bestellbezeichnung	**RV-107-1/4**

Technische Änderungen bleiben jederzeit vorbehalten.

* Für SAB-Produkte wird im Allgemeinen als Durchflusskenngrösse der Normalnenndurchfluss in l/Min. angegeben. Der Durchfluss wird wie folgt gemessen: Vordruck p1 = 7 bar absolut, Druck nach dem Prüfling p2 = 6 bar absolut, Temperatur 20°C. Der Druckabfall Delta p = 1 bar, der über ein Drosselventil eingestellt wird.

SAB technology AG
Galenweg 6
CH-2540 Grenchen
Tel. +41 32 654 59 80
Fax +41 32 654 59 81
info@sab-tech.ch
www.sab-tech.ch

Rückschlagventil 108-Ø11.8

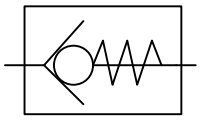

Technische Daten siehe Rückseite

Einsatz
Dieses Rückschlagventil in Patronenausführung (Cartridge) kann in eine verlängerte Kernlochbohrung Ø11.8 eingeschoben werden und wird mittels einem O-Ring abgedichtet. Das Rückschlagventil dichtet mit einer Lippendichtung. Die Durchflussrichtung kann frei gewählt werden.

Beschreibung
Der Durchfluss wird in einer Richtung vollständig gesperrt. In entgegengesetzter Richtung strömt das Medium ungedrosselt durch.

Wichtiger Hinweis
Rückschlagventile sind, wenn immer möglich, senkrecht einzubauen.

Vorteile
- Kompakte Bauweise
- Minimalste Abmessungen
- Direkt in Bauelement einschiebbar
- Lippendichtung

Lieferung
Einbaufertig, gemäss Bestellangaben

Technische Daten

Einschieberückschlagventil Ø11.8 mit Lippendichtung

RV-108-Ø 11.8

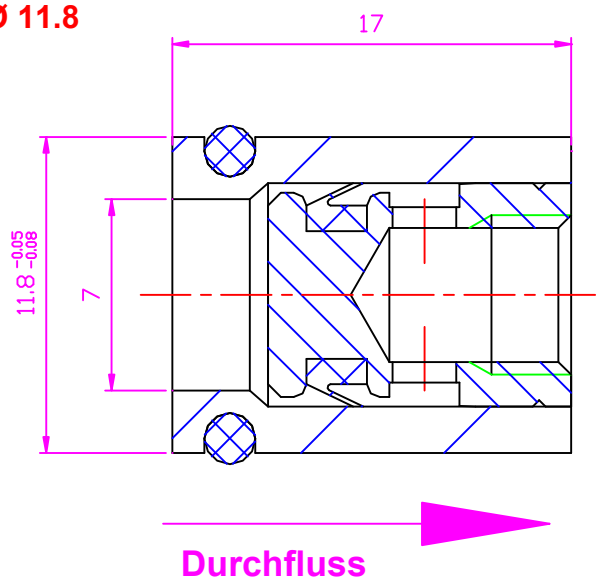

Durchfluss-Medien	Druckluft aufbereitet Flüssigkeiten in Abhängigkeit der verwendeten Werkstoffe
Bauart	Einschieberückschlagventil mit Lippendichtung
Befestigungsart	Einschieben in ein Loch Ø11.8
Anschlüsse	am Rückschlagventil keine
Werkstoffe	Gehäuse Messing blank Innenteile Messing blank Lippendichtung und O-Ring Nitril
Betriebsdruck	0.2 - 8 bar
Öffnungsdruck	0.2 bar
Nennweite	4.15 mm
Normalnenndurchfluss	340 l/Min.*
Temperaturbereich	-10 bis +80°C

Bestellbezeichnung	**RV-108-Ø11.8**

Technische Änderungen bleiben jederzeit vorbehalten.

* Für SAB-Produkte wird im Allgemeinen als Durchflusskenngrösse der Normalnenndurchfluss in l/Min. angegeben. Der Durchfluss wird wie folgt gemessen: Vordruck p1 = 7 bar absolut, Druck nach dem Prüfling p2 = 6 bar absolut, Temperatur 20°C. Der Druckabfall Delta p = 1 bar, der über ein Drosselventil eingestellt wird.

SAB technology AG
Galenweg 6
CH-2540 Grenchen
Tel. +41 32 654 59 80
Fax +41 32 654 59 81
info@sab-tech.ch
www.sab-tech.ch

Kipphebelventil M5

für Schalttafeleinbau
2/2- und 3/2-Wege

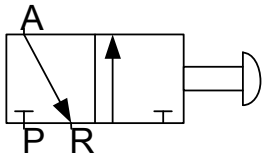

Technische Daten siehe Rückseite

Einsatz
Zum Steuern von einfachwirkenden Luftzylindern oder generell Druckluft.
Verwendung findet das M5 Kipphebelventil im Vorrichtungsbau, bei Handarbeitsplätzen, für Prüfvorrichtungen, zum Spannen, Ein- und Ausschalten von Druckluft, Drücken und Bewegen. Für Schalttafeleinbau ist dieses Ventil dank der kleinen Bauweise besonders gut geeignet.

Beschreibung
Das Kipphebelventil M5 ist ein von Hand zu betätigendes Schieberventil. Es ist lieferbar als 2/2- und 3/2-Wegeventil. Bei der 2/2-Wege Ausführung ist der Entlüftungsanschluss (R) verschlossen. Das Ventil wird in einer Bohrung Ø12 mit einer mitgelieferten Mutter M12x1 befestigt.

Vorteile
- Das Kipphebelventil M5 ersetzt durch seine Bauart eine aufwändige und teure Steuerung.
- Der Kipphebel ist 360° dreh- und somit frei positionierbar.
- Anzeige der Schaltstellung durch Markierung beim Kipphebel.

Lieferung
Einbaufertig mit Mutter M12x1, ohne Verschraubungen.

Technische Daten
Kipphebelventil M5 für Schalttafeleinbau

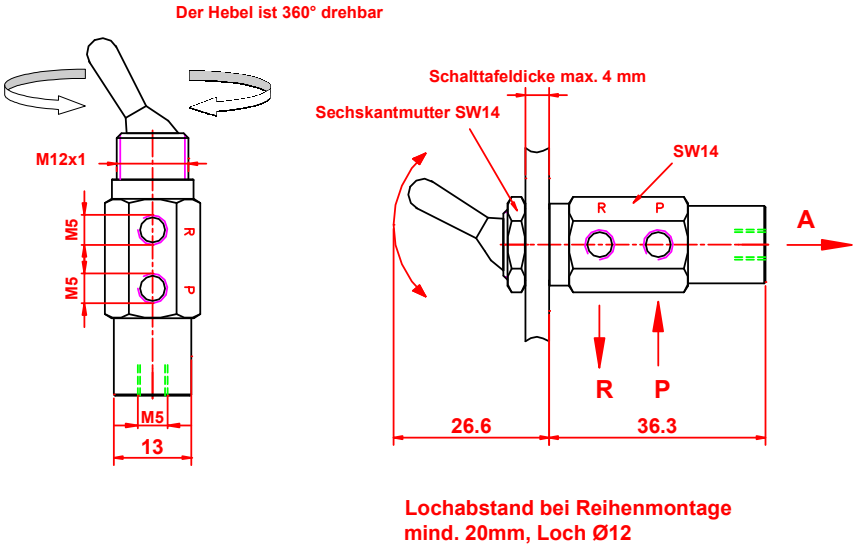

Durchfluss-Medien	Druckluft aufbereitet Flüssigkeiten in Abhängigkeit der verwendeten Werkstoffe
Bauart	Schieberventil
Befestigungsart	Schalttafeleinbau (Lochdurchmesser 12 mm). Einbaulage beliebig.
Anschlüsse	M5 Innengewinde
Werkstoffe	Gehäuse, Kipphebel, Mutter: Messing vernickelt Innenteile Messing blank O-Ring Nitril Feder rostfreier Stahl
Betriebsdruck	0 - 8 bar
Nennweite	2.0 mm
Normalnenndurchfluss	185 l/Min.*
Temperaturbereich	-10 bis +80°C

Bestellbezeichnung	**KHV-36**	Kipphebelventil 2/2-Wege
	KHV-37	Kipphebelventil 3/2-Wege

Technische Änderungen bleiben jederzeit vorbehalten.

* Für SAB-Produkte wird im Allgemeinen als Durchflusskenngrösse der Normalnenndurchfluss in l/Min. angegeben. Der Durchfluss wird wie folgt gemessen: Vordruck p1 = 7 bar absolut, Druck nach dem Prüfling p2 = 6 bar absolut, Temperatur 20°C. Der Druckabfall Delta p = 1 bar, der über ein Drosselventil eingestellt wird.

SAB technology AG
Galenweg 6
CH-2540 Grenchen
Tel. +41 32 654 59 80
Fax +41 32 654 59 81
info@sab-tech.ch
www.sab-tech.ch

Kipphebelventil 1/8"

2/2- und 3/2-Wege

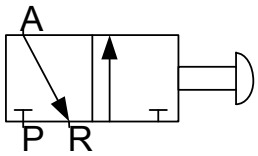

Technische Daten siehe Rückseite

Einsatz
Zum Steuern von einfachwirkenden Luftzylindern oder generell Druckluft.
Verwendung findet das G1/8" Kipphebelventil im Vorrichtungsbau, bei Handarbeitsplätzen, für Prüfvorrichtungen, zum Spannen, Ein- und Ausschalten von Druckluft, Stoppen, Drücken und Bewegen.

Beschreibung
Das Kipphebelventil in Hohlschraubenausführung ist ein von Hand zu betätigendes Schieberventil. Es ist lieferbar als 2/2- und 3/2-Wegeventil mit Entlüftung beim Sechskant wo die Abluft ungefasst entweichen kann. Das Kipphebelventil kann z.B. direkt in einen einfachwirkenden Luftzylinder eingeschraubt werden, weil der Druckluftanschluss (P) am Schwenkarm ist und somit keine weiteren Verschraubungen erforderlich sind.
Das Kipphebelventil ist auch lieferbar mit Anschluss (P) beim Einschraubgewinde (Typ E)

Vorteile
- Das Kipphebelventil G1/8" ersetzt durch seine Bauart eine aufwändige und teure Steuerung
- Der Schwenkarm ist 360° drehbar
- Der Kipphebel ist 360° dreh- und somit frei positionierbar
- Anzeige der Schaltstellung durch Markierung beim Kipphebel
- Das Ventil ist direkt am Einsatzort einschraubbar
- Kompakte Bauweise
- Keine zusätzlichen Verschraubungen notwendig
- Schalttafeleinbau möglich
- Kennzeichen für das 3/2-Wegeventil sind die Entlüftungsbohrungen
- Mit unverlierbaren Dichtungen

Lieferung
Einbaufertig, gemäss Bestellangaben

Technische Daten
Kipphebelventil G1/8"

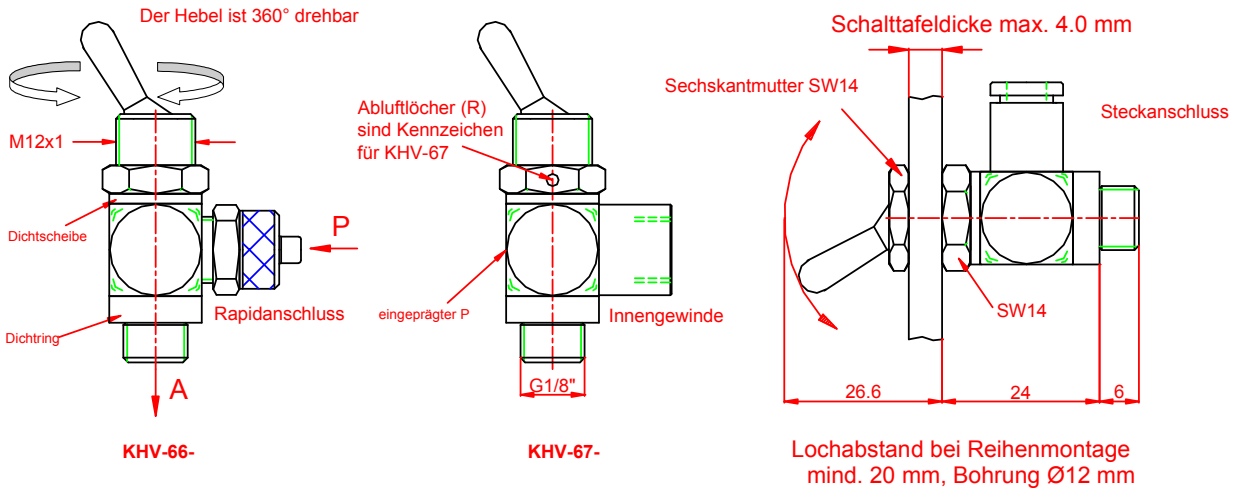

Durchfluss-Medien	Druckluft aufbereitet Flüssigkeiten in Abhängigkeit der verwendeten Werkstoffe
Bauart	Schieberventil in Hohlschraubenbauweise
Befestigungsart	Am gewünschten Einsatzort direkt in ein G1/8" Gewinde einschraubbar oder Schalttafeleinbau (Lochdurchmesser 12 mm). Einbaulage beliebig.
Anschlüsse	Der Druckluftanschluss (P) am Schwenkarm ist in folgenden Ausführungen lieferbar: a) mit Rapidanschlüssen für Schlauch 4.3/3, 5/3, 6/4 und 8/6 mm b) mit G1/8" oder M5 Innengewinden c) mit Steckanschlüssen für Schlauch Ø 4, 5, 6 oder 8 mm
Werkstoffe	Hohlschraube, Schwenkarm und Kipphebel: Messing vernickelt Innenteile Messing blank O-Ring Nitril Feder rostfreier Stahl Dichtungen: glasfaserverstärkter Kunststoff
Betriebsdruck	0 - 8 bar
Nennweite	2.5 mm
Normalnenndurchfluss	300 l/Min.*
Temperaturbereich	-10 bis +80°C
Zubehör	Sechskantmutter M12 x 1, Art.-Nr. 7255 (für Schalttafeleinbau)

Bestellbezeichnung

KHV-66-000	Kipphebelventil 2/2-Wege
KHV-67-000	Kipphebelventil 3/2-Wege
KHV-67-000-E	Kipphebelventil 3/2-Wege mit (P) am Einschraubgewinde G1/8"

(000 durch Kunde zu definierende Schlauch-Anschlussgrösse
siehe Buchstaben a, b und c unter **"Anschlüsse"**)

Bestellbeispiele

KHV-66-6/4	Kipphebelventil 2/2-Wege, Schwenkarm mit Rapidanschluss 6/4 mm
KHV-67-8	Kipphebelventil 3/2-Wege, Schwenkarm mit Steckanschluss 8 mm
KHV-67-1/8-E	Kipphebelventil 3/2-Wege, Schwenkarm mit Innengewinde G1/8" (P) am Einschraubgewinde G1/8"

Technische Änderungen bleiben jederzeit vorbehalten.

* Für SAB-Produkte wird im Allgemeinen als Durchflusskenngrösse der Normalnenndurchfluss in l/Min. angegeben. Der Durchfluss wird wie folgt gemessen: Vordruck p1 = 7 bar absolut, Druck nach dem Prüfling p2 = 6 bar absolut, Temperatur 20°C. Der Druckabfall Delta p = 1 bar, der über ein Drosselventil eingestellt wird.

SAB technology AG
Galenweg 6
CH-2540 Grenchen
Tel. +41 32 654 59 80
Fax +41 32 654 59 81
info@sab-tech.ch
www.sab-tech.ch

Kipphebelventil 1/4"

2/2- und 3/2-Wege

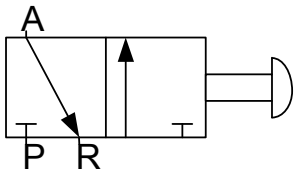

Technische Daten siehe Rückseite

Einsatz
Zum Steuern von einfachwirkenden Luftzylindern oder generell Druckluft.
Verwendung findet das G1/4" Kipphebelventil im Vorrichtungsbau, bei Handarbeitsplätzen, für Prüfvorrichtungen, zum Spannen, Ein- und Ausschalten von Druckluft, Stoppen, Drücken und Bewegen.

Beschreibung
Das Kipphebelventil in Hohlschraubenausführung ist ein von Hand zu betätigendes Schieberventil. Es ist lieferbar als 2/2- und 3/2-Wegeventil mit Entlüftung beim Sechskant wo die Abluft ungefasst entweichen kann. Das Kipphebelventil kann z.B. direkt in einen einfachwirkenden Luftzylinder eingeschraubt werden, weil der Druckluftanschluss (P) am Schwenkarm ist und somit keine weiteren Verschraubungen erforderlich sind.
Das Kipphebelventil ist auch lieferbar mit Anschluss (P) beim Einschraubgewinde (Typ E)

Vorteile
- Das Kipphebelventil G1/4" ersetzt durch seine Bauart eine aufwändige und teure Steuerung
- Der Schwenkarm ist 360° drehbar
- Der Kipphebel ist 360° dreh- und somit frei positionierbar
- Anzeige der Schaltstellung durch Markierung beim Kipphebel
- Das Ventil ist direkt am Einsatzort einschraubbar
- Kompakte Bauweise
- Keine zusätzlichen Verschraubungen notwendig
- Schalttafeleinbau möglich
- Kennzeichen für das 3/2-Wegeventil sind die Entlüftungsbohrungen
- Mit unverlierbaren Dichtungen

Lieferung
Einbaufertig, gemäss Bestellangaben

Technische Daten
Kipphebelventil G1/4"

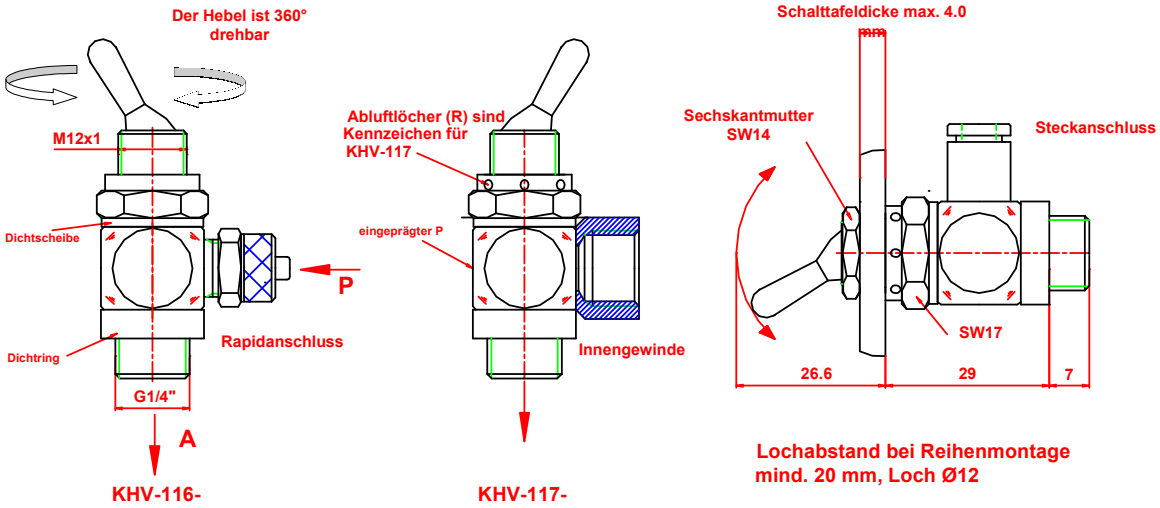

Durchfluss-Medien	Druckluft aufbereitet Flüssigkeiten in Abhängigkeit der verwendeten Werkstoffe
Bauart	Schieberventil in Hohlschraubenbauweise
Befestigungsart	Am gewünschten Einsatzort direkt in ein G1/4"-Gewinde einschraubbar oder Schalttafeleinbau (Lochdurchmesser 12 mm). Einbaulage beliebig.
Anschlüsse	Der Druckluftanschluss (P) am Schwenkarm ist in folgenden Ausführungen lieferbar: a) mit Rapidanschlüssen für Schlauch 6/4, 8/6 und 10/8 mm b) mit G1/4" oder G1/8" Innengewinden c) mit Steckanschlüssen für Schlauch Ø6, Ø8 oder Ø10 mm
Werkstoffe	Hohlschraube, Schwenkarm und Kipphebel: Messing vernickelt Innenteile Messing blank O-Ring Nitril Feder rostfreier Stahl Dichtungen glasfaserverstärkter Kunststoff
Betriebsdruck	0 - 8 bar
Nennweite	4.2 mm
Normalnenndurchfluss	380 l/Min.*
Temperaturbereich	-10 bis +80°C
Zubehör	Sechskantmutter M12 x 1, Art.-Nr. 7255 (für Schalttafeleinbau)
Bestellbezeichnung	**KHV-116-000** Kipphebelventil 2/2-Wege **KHV-117-000** Kipphebelventil 3/2-Wege **KHV-117-000-E** Kipphebelventil 3/2-Wege mit (P) am Einschraubgewinde G1/4" (000 durch Kunde zu definierende Schlauch-Anschlussgrösse siehe Buchstaben a, b und c unter "Anschlüsse")
Bestellbeispiele	**KHV-116-6/4** Kipphebelventil 2/2-Weg, Schwenkarm mit Rapidanschluss 6/4 mm **KHV-117-8** Kipphebelventil 3/2-Weg, Schwenkarm mit Steckanschluss 8 mm **KHV-117-1/4-E** Kipphebelventil 3/2-Weg, Schwenkarm mit Innengewinde G1/4" (P) am Einschraubgewinde G1/4"

Technische Änderungen bleiben jederzeit vorbehalten.

* Für SAB-Produkte wird im Allgemeinen als Durchflusskenngrösse der Normalnenndurchfluss in l/Min. angegeben. Der Durchfluss wird wie folgt gemessen: Vordruck p1 = 7 bar absolut, Druck nach dem Prüfling p2 = 6 bar absolut, Temperatur 20°C. Der Druckabfall Delta p = 1 bar, der über ein Drosselventil eingestellt wird.

SAB technology AG
Galenweg 6
CH-2540 Grenchen
Tel. +41 32 654 59 80
Fax +41 32 654 59 81
info@sab-tech.ch
www.sab-tech.ch

Kipphebelventil 1/4"

4/2-Wege

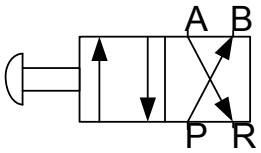

Technische Daten siehe Rückseite

Einsatz
Zum Steuern von doppeltwirkenden Luftzylindern oder generell Druckluft.
Verwendung findet das 4/2-Wege Kipphebelventil im Vorrichtungsbau, bei Handarbeitsplätzen, für Prüfvorrichtungen, zum Spannen, Drücken und Bewegen, Umsteuern z.B. Manuel-Automatik.

Beschreibung
Das 4/2-Wege Kipphebelventil in Hohlschraubenausführung ist ein von Hand zu betätigendes Schieberventil. Es kann z.B. direkt in einen doppeltwirkenden Zylinder eingeschraubt werden, weil sich der Druckluftanschluss (P) am Schwenkarm befindet und so gleichzeitig die Schwenkverschraubung ersetzt. Der Arbeitsanschluss (A) befindet sich am Einschraubgewinde, der Arbeitsanschluss (B) am Schwenkarm. Somit benötigt man nur noch eine Luftleitung vom Anschluss B zum zweiten Luftzylinderanschluss. Die Entlüftung ist beim Sechskant, wo die Abluft ungefasst entweichen kann.

Vorteile
- Das 4/2-Wege Kipphebelventil ersetzt durch seine Bauart eine aufwändige und teure Steuerung
- Der Schwenkarm ist 360° drehbar
- Der Kipphebel ist 360° dreh- und somit frei positionierbar
- Anzeige der Schaltstellung durch Markierung beim Kipphebel
- Das Ventil ist direkt am Einsatzort einschraubbar
- Kompakte Bauweise
- Schalttafeleinbau möglich
- Keine zusätzlichen Verschraubungen notwendig
- Kennzeichen für das 4/2-Wegeventil sind die Entlüftungsbohrungen
- Mit unverlierbaren Dichtungen

Lieferung
Einbaufertig, gemäss Bestellangaben

Technische Daten

Kipphebelventil 4/2-Weg G1/4"

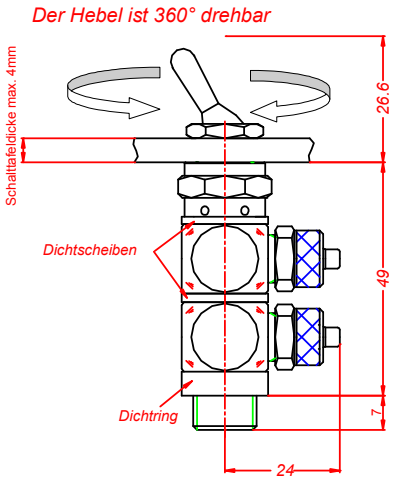

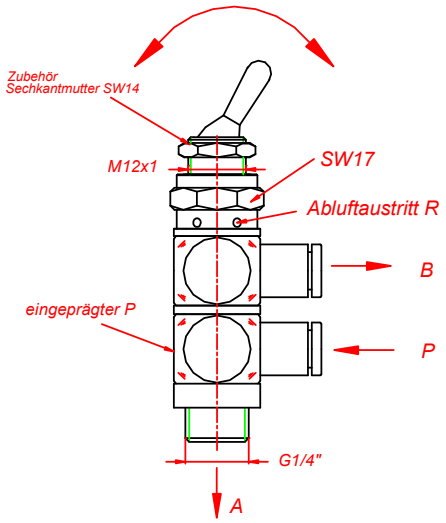

Durchfluss-Medien	Druckluft aufbereitet Flüssigkeiten in Abhängigkeit der verwendeten Werkstoffe
Bauart	Schieberventil in Hohlschraubenbauweise
Befestigungsart	Am gewünschten Einsatzort direkt in ein G1/4"-Gewinde einschraubbar oder Schalttafeleinbau (Lochdurchmesser 12 mm). Einbaulage beliebig
Anschlüsse	Der Druckluftanschluss (P) und der Ausgang (B) sind in folgenden Ausführungen lieferbar: a) mit Rapidanschlüssen für Schlauch 6/4, 8/6 und 10/8 mm b) mit G1/4" oder G1/8" Innengewinden c) mit Steckanschlüssen für Schlauch Ø6, Ø8 oder Ø10 mm
Werkstoffe	Hohlschraube, Schwenkarm und Kipphebel: Messing vernickelt Innenteile Messing blank O-Ring Nitril Feder rostfreier Stahl Dichtungen glasfaserverstärkter Kunststoff
Betriebsdruck	0 - 8 bar
Nennweite	3,5 mm
Normalnenndurchfluss	350 l/Min.*
Temperaturbereich	-10 bis +80°C
Zubehör	Sechskantmutter M12 x 1, Art.-Nr. 7255 (für Schalttafeleinbau)
Bestellbezeichnung	**KHV-120-000** (000 durch Kunde zu definierende Schlauch-Anschlussgrösse siehe Buchstaben a, b und c unter "Anschlüsse")
Bestellbeispiele	**KHV-120-6/4** Kipphebelventil 4/2-Weg, Schwenkarm mit Rapidanschluss 6/4 mm **KHV-120-8** Kipphebelventil 4/2-Weg, Schwenkarm mit Steckanschluss 8 mm **KHV-120-1/4** Kipphebelventil 4/2-Weg, Schwenkarm mit Innengewinde G1/4"

<u>Technische Änderungen bleiben jederzeit vorbehalten.</u>

* Für SAB-Produkte wird im Allgemeinen als Durchflusskenngrösse der Normalnenndurchfluss in l/Min. angegeben. Der Durchfluss wird wie folgt gemessen: Vordruck p1 = 7 bar absolut, Druck nach dem Prüfling p2 = 6 bar absolut, Temperatur 20°C. Der Druckabfall Delta p = 1 bar, der über ein Drosselventil eingestellt wird.

SAB technology AG
Galenweg 6
CH-2540 Grenchen
Tel. +41 32 654 59 80
Fax +41 32 654 59 81
info@sab-tech.ch
www.sab-tech.ch

Verschraubungen M5

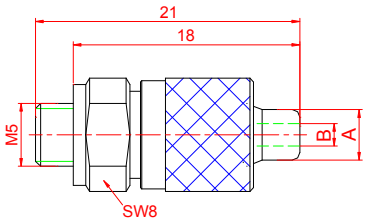

Gerade Verschraubung mit Aussengewinde

Mit Dichtung
Material: Messing vernickelt

3512	A	B
3512	4/2	1.5	M5
3512	4.3/3	2.0	M5
3512	5/3	2.0	M5
3512	6/4	2.5	M5

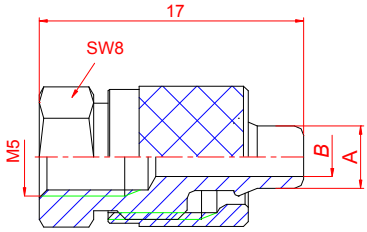

Gerade Verschraubung mit Innengewinde

Material: Messing vernickelt

3515	A	B
3515	4/2	1.5	M5
3515	4.3/3	2.0	M5
3515	5/3	2.0	M5
3515	6/4	2.5	M5

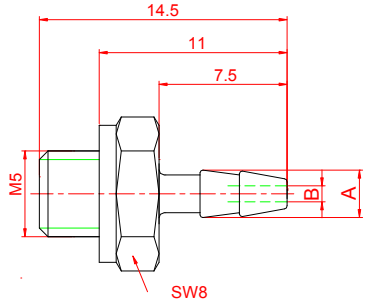

Gerade Schlauchtülle mit Aussengewinde

Mit Dichtung
Material: Messing vernickelt

3518	A	B
3518	2.6	1.5	M5
3518	3.2	1.8	M5
3518	3.6	2.0	M5

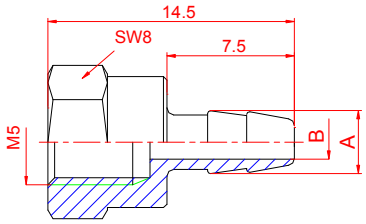

Gerade Schlauchtülle mit Innengewinde

Material: Messing vernickelt

3519	A	B
3519	2.6	1.5	M5
3519	3.2	1.8	M5
3519	3.6	2.0	M5

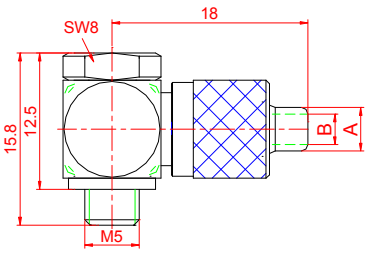

Einfache Schwenkverschraubung

Mit Dichtung
Material: Messing vernickelt

3621	A	B
3621	4/2	1.5	M5
3621	4.3/3	2.0	M5
3621	5/3	2.0	M5
3621	6/4	2.5	M5

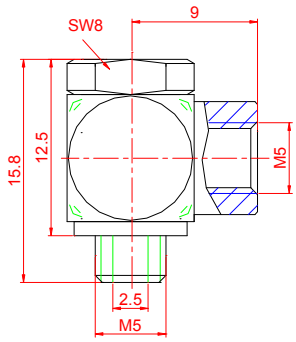

Einfache Schwenkverschraubung mit M5-Innengewinde

Mit Dichtung
Material: Messing vernickelt

3622		
3622	M5	M5

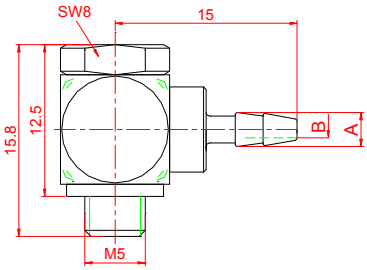

Einfache Schwenk-Schlauchtülle

Mit Dichtung
Material: Messing vernickelt

3623	A	B
3623	2.6	1.5	M5
3623	3.2	1.8	M5
3623	3.6	2.0	M5

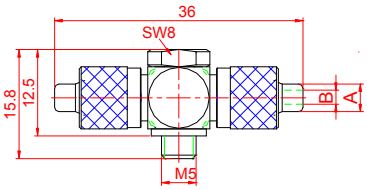

Doppelte Schwenkverschraubung

Mit Dichtung
Material: Messing vernickelt

3625	A	B
3625	4/2	1.5	M5
3625	4.3/3	2.0	M5
3625	5/3	2.0	M5
3625	6/4	2.5	M5

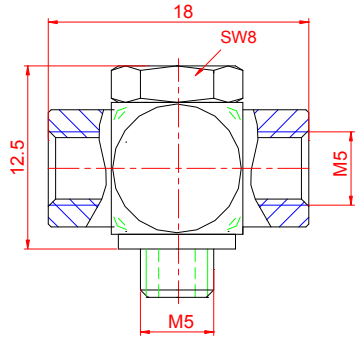

Doppelte Schwenk-verschraubung mit M5-Innengewinde

Mit Dichtung
Material: Messing vernickelt

3626

3626	M5	M5

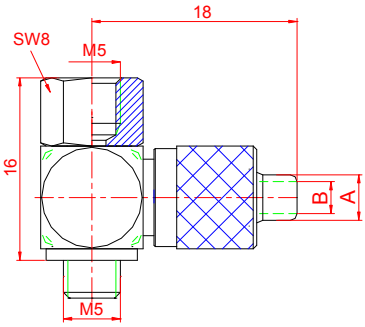

Einfache Schwenkver-schraubung verkettbar

Mit Dichtung
Material: Messing vernickelt

3721	A	B
3721	4/2	1.5	M5
3721	4.3/3	2.0	M5
3721	5/3	2.0	M5
3721	6/4	2.5	M5

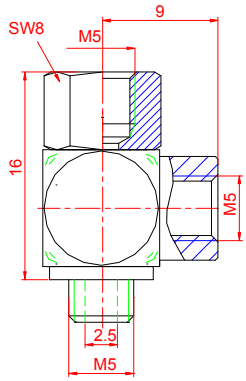

Einfache Schwenkver-schraubung mit M5-Innengewinde verkettbar

Mit Dichtung
Material: Messing vernickelt

3722

3722	M5	M5

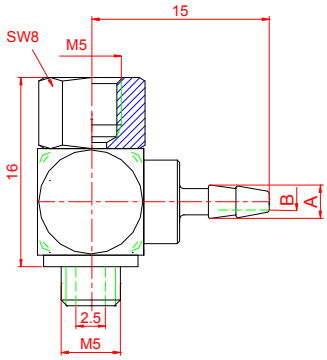

Einfache Schwenk-schlauchtülle verkettbar

Mit Dichtung
Material: Messing vernickelt

3723	A	B
3723	2.6	1.5	M5
3723	3.2	1.8	M5
3723	3.6	2.0	M5

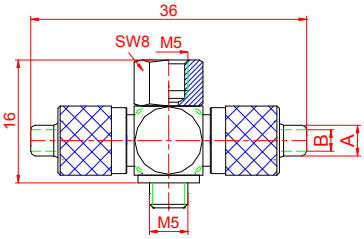

Doppelte Schwenkver-schraubung verkettbar

Mit Dichtung
Material: Messing vernickelt

3725	A	B
3725	4/2	1.5	M5
3725	4.3/3	2.0	M5
3725	5/3	2.0	M5
3725	6/4	2.5	M5

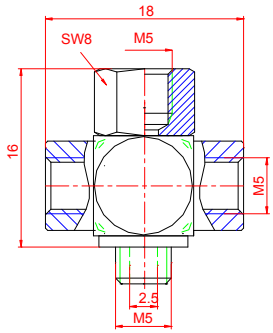

Doppelte Schwenk-verschraubung mit M5-Innengewinde

Mit Dichtung
Material: Messing vernickelt

3726

3726	M5	M5

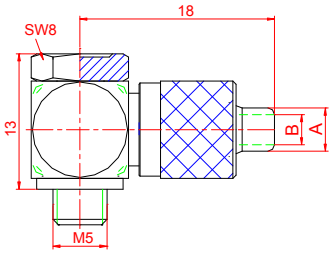

Einfach Drehverteiler

Für langsame Schwenk-bewegungen
Mit Dichtung
Material: Messing vernickelt

3821	A	B
3821	4/2	1.5	M5
3821	4.3/3	2.0	M5
3821	5/3	2.0	M5
3821	6/4	2.5	M5

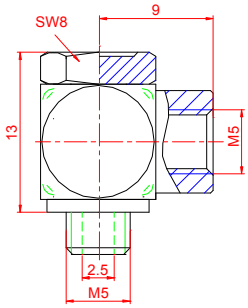

Einfach Drehverteiler mit M5-Innengewinde

Für langsame Schwenk-bewegungen
Mit Dichtung
Material: Messing vernickelt

3822

3822	M5	M5

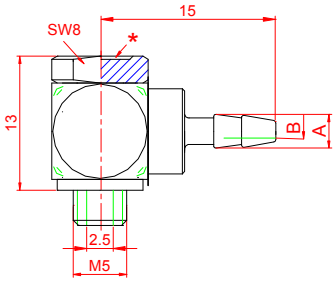

Einfache Drehverteiler mit Schlauchtülle

Für langsame Schwenk-bewegungen
Mit Dichtung
Material: Messing vernickelt

3823	A	B
3823	2.6	1.5	M5
3823	3.2	1.8	M5
3823	3.6	2.0	M5

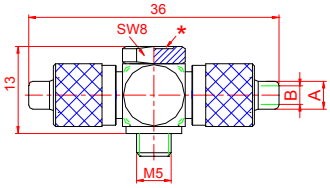

Doppel Drehverteiler

Für langsame Schwenk-bewegungen
Mit Dichtung
Material: Messing vernickelt

3825	A	B
3825	4/2	1.5	M5
3825	4.3/3	2.0	M5
3825	5/3	2.0	M5
3825	6/4	2.5	M5

SAB technology AG
Galenweg 6
CH-2540 Grenchen
Tel. +41 32 654 59 80
Fax +41 32 654 59 81
info@sab-tech.ch
www.sab-tech.ch

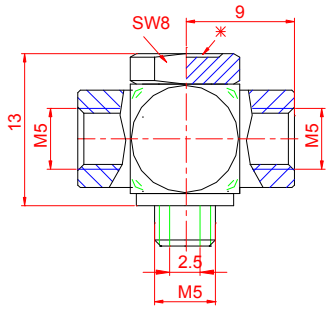

Doppel Drehverteiler mit M5-Innengewinde

Für langsame Schwenk-bewegungen
Mit Dichtung
Material: Messing vernickelt

3826

3826	M5	M5

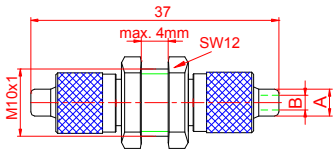

Schottverschaubung

Material: Messing vernickelt

3911	A	B	
3911	4/2	1.5	M5
3911	4.3/3	2.0	M5
3911	5/3	2.0	M5
3911	6/4	2.5	M5

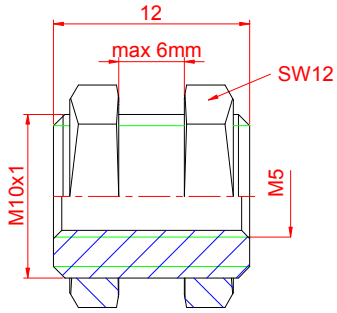

Schottverschraubung mit M5-Innengewinde

Material: Messing vernickelt

3912

3912	M5

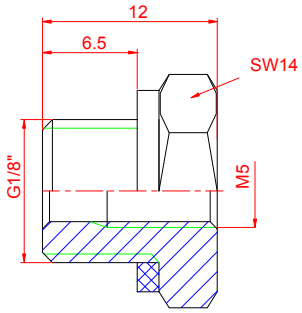

Reduziernippel

Mit Dichtung
Material: Messing vernickelt

4011

4011	1/8	M5

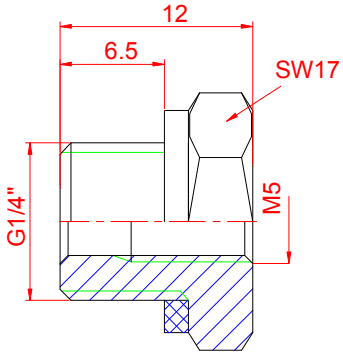

Reduziernippel

Mit Dichtung
Material: Messing vernickelt

4011

4011	1/4	M5

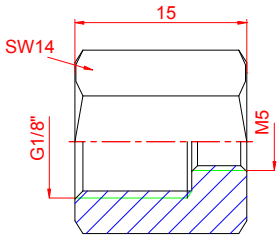

Reduziermuffe

Material: Messing vernickelt

4015

4015	1/8	M5

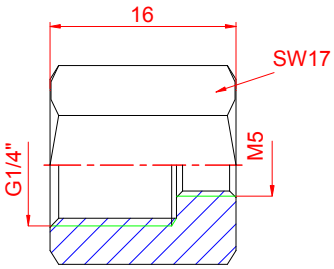

Reduziermuffe

Material: Messing vernickelt

4015

4015	1/4	M5

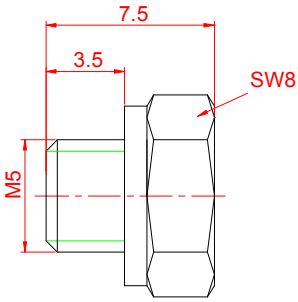

Blindstopfen

Mit Dichtung
Material: Messing vernickelt

4111

4111	M5

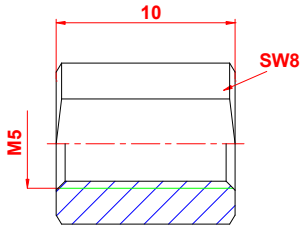

Verbindungsmuffe

Material: Messing vernickelt

4211

4211	M5

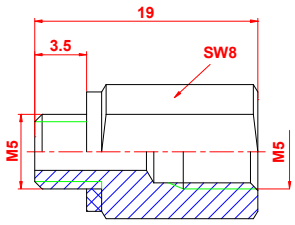

Verbindungsstück

Mit Dichtung
Material: Messing vernickelt

4215

4215	M5	M5

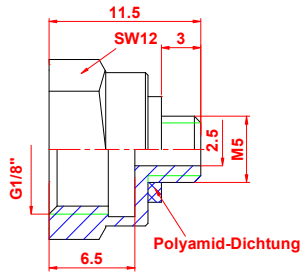

Reduzierstück

Mit Dichtung
Material: Messing vernickelt

4215

4215 1/8 M5

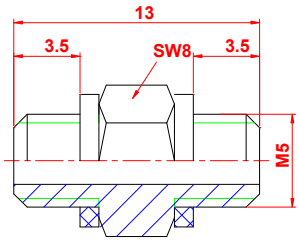

Doppelnippel

Mit Dichtungen
Material: Messing vernickelt

4311

4311 M5 M5

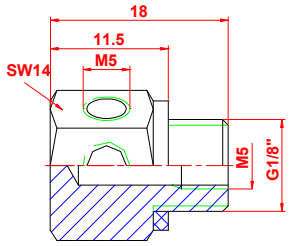

Verteiler mit 6 Anschlüssen

Mit Dichtung
Material: Messing vernickelt

4500

4500 M5

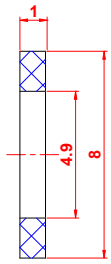

Dichtscheibe

Material: Polyamid

6661

6661 M5

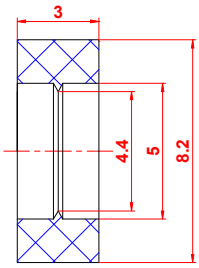

Dichtring

Material: Glasfaserverstärkter Kunststoff

6662

6662 M5

Bestellbeispiele

- 3519-2.6-M5
- 3515-4/2-M5

Technische Änderungen bleiben jederzeit ausdrücklich vorbehalten.

SAB technology AG
Galenweg 6
CH-2540 Grenchen
Tel. +41 32 654 59 80
Fax +41 32 654 59 81
info@sab-tech.ch
www.sab-tech.ch

Notizen

SAB technology AG
Galenweg 6
CH-2540 Grenchen
Tel. +41 32 654 59 80
Fax +41 32 654 59 81
info@sab-tech.ch
www.sab-tech.ch

Notizen

SAB technology AG
Galenweg 6
CH-2540 Grenchen
Tel. +41 32 654 59 80
Fax +41 32 654 59 81
info@sab-tech.ch
www.sab-tech.ch

Notizen

SAB technology AG
Galenweg 6
CH-2540 Grenchen
Tel. +41 32 654 59 80
Fax +41 32 654 59 81
info@sab-tech.ch
www.sab-tech.ch

Notizen

SAB technology AG
Galenweg 6
CH-2540 Grenchen
Tel. +41 32 654 59 80
Fax +41 32 654 59 81
info@sab-tech.ch
www.sab-tech.ch

Notizen

SAB technology AG
Galenweg 6
CH-2540 Grenchen
Tel. +41 32 654 59 80
Fax +41 32 654 59 81
info@sab-tech.ch
www.sab-tech.ch

Notizen

SAB technology AG
Galenweg 6
CH-2540 Grenchen
Tel. +41 32 654 59 80
Fax +41 32 654 59 81
info@sab-tech.ch
www.sab-tech.ch

Notizen